URED OVLAŠTENOG INŽENJERA - Mario Domljanović d.i.g.
Tel. 098 936 70 46
Split, Doverska 25
e mail: mario.domljanovic@st.t-com.hr

NARUČITELJ : GRAD SPLIT

LOKACIJA : GRADSKI KOTAR VELI VAROŠ

GRAĐEVINA : DJEČJE IGRALIŠTE NA KRAGIĆEVOJ POLJANI

PREDMET : PROJEKT UREĐENJA DJEČJEG IGRALIŠTA

FAZA IZVEDBE: IZVEDBENO PROJEKTNO RJEŠENJE

OZNAKA : TD GS-12-6/09

PROJEKTANT : Mario Domljanović dipl. ing. građ.

STRUČNI SURADNIK: Diana Maleš dipl. ing. agr.

Split, kolovoz 2009.

List br.	Sadržaj :	Mjerilo
1 .	OPĆA DOKUMENTACIJA	
1.1.-1.3.	Rješenje o osnivanju ureda	
1.4.-1.5.	Rješenje o upisu u imenik ovlaštenih inženjera	
2 .	Tekstualni dio :	
2.1.-2.7.	Tehnički opis	
2.8.-2.10.	Program kontrole kvalitete i održavanja igrališta	
	Tehnički opis , program kontrole kvalitete i održavanja za hortikulturne radove	
3 .	Grafički dio - nacrti	
3.1.	Postojeće stanje - fotografije	
3.2.	Geodetski snimak postojećeg stanja	
3.3.	Preris postojećih podzemnih instalacija	
3.4.	Pregledna situacija	M 1:200
3.5.	Situacija	M 1:100
3.6.	Situacija - hortikultura	M 1:200
3.7.	Poprečni presjek 1-1	
3.8.	Poprečni presjek 2-2	
3.9.	Ogradni zid	
3.10.	Ograda	
3.11.	Sprava za dječju igru br. 1 ”Karusel - tlocrt i pogled”	
3.12.	Sprava za dječju igru br. 1 ”Karusel - temeljenje”	
3.13.	Sprava za dječju igru br. 1 ”Karusel - 3 D slika”	
3.14.	Sprava za dječju igru br. 2 ”Toranj sa dva tobogana i poligonom za penjanje - tlocrt”	M 1:50
3.15.	Sprava za dječju igru br. 2 ”Toranj sa dva tobogana i poligonom za penjanje - pogled”	M 1:50
3.16.	Sprava za dječju igru br. 2 ”Toranj sa dva tobogana i poligonom za penjanje - 3 D slika”	
3.17.	Sprava za dječju igru br. 3 ”Klackalica na spiralnim oprugama - tlocrt”	M 1:25
3.18.	Sprava za dječju igru br. 3 ”Klackalica na spiralnim oprugama - pogled”	M 1:25
3.19.	Sprava za dječju igru br. 3 ”Klackalica na spiralnim oprugama - 3 D slika”	
3.20.	Sprava za dječju igru br. 4 ”Četverosjedna - ljuljačka” - tlocrt i pogled	M 1:25
3.21.	Sprava za dječju igru br. 4 ”Četverosjedna ljuljačka - 3 D slika”	
3.22.	Sprava za dječju igru br. 5 ”Ljuljačka” - Tlocrt	M 1:25
3.23.	Sprava za dječju igru br. 5 ”Ljuljačaka” - Pogled	M 1:25
3.24.	Sprava za dječju igru br. 5 ”Ljuljačka ” - 3D slika	
3.25.	Klupa za sjedenje	M 1:20
3.26.	Tabla upozorenja	M 1:20

2. TEKSTUALNI DIO

TABLICA KOORDINATA GLAVNIH TOČAKA ISKOLČENJA

TOČKA	KOORDINATA X	KOORDINATA Y
T1	6. 373.719,710	4. 819.853,294
T2	6. 373.729,550	4. 819.853,294
T3	6. 373.729,550	4. 819.838,764
T4	6. 373.701,970	4. 819.838,764
T5	6. 373.701,970	4. 819.847,909
T6	6. 373.704,793	4. 819.850,764
T7	6. 373.719,710	4. 819.850,764
T8	6. 373.723,352	4. 819.853,294
T9	6. 373.725,122	4. 819.851,524
T10	6. 373.729,550	4. 819.851,524
T11	6. 373.729,550	4. 819.840,524
T12	6. 373.725,112	4. 819.840,524
T13	6. 373.723,352	4. 819.838,764
T14	6. 373.705,970	4. 819.838,764
T15	6. 373.701,970	4. 819.842,764
T16	6. 373.705,379	4. 819.846,815
T17	6. 373.706,454	4. 819.847,909
T18	6. 373.712,670	4. 819.843,064
T19	6. 373.711,228	4. 819.846,819
T20	6. 373.714,107	4. 819.845,359
T21	6. 373.720,350	4. 819.843,764
T22	6. 373.722,350	4. 819.849,264
T23	6. 373.726,650	4. 819.846,024

Projektant:

Mario Domljanović d.i.g.

TEHNIČKI OPIS

Predmet projekta:

Predmet projekta je uređenje dječjeg igrališta u gradskom kvartu Veli Varoš u Splitu.
Postojeće dječje igralište neadekvatno je s obzirom na postojeće sprave za dječju igru i podlogu igrališta.
Uređenje uključuje formiranje cjelovitog igrališta umjesto dvije postojeće mini lokacije, uređenje pristupa, ograđivanje igrališta, izradu novog površinskog sloja, uređenje zelenih površina, te dobavu i ugradnju sprava za dječju igru.

Tehnologija izvođenja radova

U fazi pripremnih radova potrebno je prvo ukloniti ostatke betonskih zidova i površine pod asfaltom i betonom, te potom u fazi zemljanih radova profilirati teren igrališta.
Nakon profiliranja posteljice pristupa se izvedbi vodovodnih instalacija, izvedbi novog armiranobetonskog parapetnog zida koji obrubljulje igralište.
Nakon toga postavljaju se rubnjaci, izvodi podloga opločanja, nasipa plodna zemlja na zelene površine, vrši iskop i izrada temelja sprava za dječju igru.
U završnoj fazi izvodi se opločanje od betonskih ploča, hortikulturni radovi, ograda, ugrađuju sprave i urbana oprema te izvodi završni sloj igrališta od riječnog kulira 4-8 mm te na izdvojenim površinama antistres gumene podloge.

Ograđivanje igrališta:

Igralište je nužno ograditi i to će se izvršiti ogradom visine 1.20 m na novom armiranobetonskom parapetnom zidu.

Nužnost ograđivanja nameće se iz potrebe sprječavanja nekontroliranog pristupa kućnih ljubimaca na površinu igrališta, a iz razloga što bi životinjski izmet u šljunčanoj podlozi predstavljao opasnost za zdravlje i život djece.
Ova potencijalna opasnost bila bi bez ograde, vrlo realna, što je očito iz postojećeg stanja na terenu igrališta.
Ograda će se izvesti od niza panela montiranih na stupove raspoređene u pravilnom razmaku, postavljene na postojeći kamenobetonski i novi armiranobetonski zid.
Ograda je sistem od niza stupova i ogradnih panela.
Ogradni paneli sastoje se od mreže horizontalnih (ø5 mm) i vertikalnih žica (ø5 mm), dimenzije otvora 50/200 mm, sa ojačanim izbočinama.
Visina panela 1.20 m.
Stupovi su ovalnog omega presjeka, dimenzija u pop. presjeku 70/100 mm.
Visina stupa 1.7 m od čega 1.20 m iznad krune zida.
Na predviđenoj poziciji stupova u pravilnom osnom razmaku, pri betoniranju arm. bet. zida ostaviti rupe profila ø 150 mm, dubine 500 mm, za sidrenje stupova.
Nakon pozicioniranja i učvršćenja stupova, rupe zapuniti visokovrijednim mortom za injektiranje.
Vrata su smještena na poziciji u sjevernom zidu, dvokrilna su širine 2.0 m
Na svim postaviti tablu za znakom ”zabranjen pristup psima” i upozorenjem prema grafičkom prilogu 3.27.
Visina ulaznih vrata 1.2 m. Vrata izraditi kao samozatvarajuća, bez kvake.
Svi elementi ograde moraju biti vruće cinčani i dodatno plastificirani.
Boja ograde: stupovi i paneli zelena (RAL 6005).

Površinski sloj igrališta:

Površinski sloj igrališta izvodi se na pripremljenoj i uređenoj posteljici.
U svrhu izrade posteljice, a radi njenog poboljšanja i izravnanja koristiti odgovarajući materijal (jalovinski drobljenac 0-30 mm).
Na uređenoj podlozi igrališta ugradit će se završni sloj - nova podloga igrališta od primjerenog materijala.
Podloga igrališta izvest će se od riječnog kulira, veličine zrna 4-8 mm, u sloju debljine 30 cm.
Ovime se zadovoljavaju sigurnosni standardi za slučaj pada djeteta sa sprave sa visine do 220 cm, kolika je maksimalna visina pada sa sprava predviđenih za ugradnju.
Materijal se kao poluproizvod nudi na tržištu u trgovačkoj mreži građevinskog materijala.
Nije dozvoljeno ugraditi kameni drobljenac, niti riječni šljunak kopanac sa pozajmišta koji nije prošao obradu kroz sita.
Ispod sprava ljuljačke i tobogana, na mjestima izloženim skakanju djece ugraditi gumenu antistres podlogu debljine 4.0 i 6.0 cm.
Antistres gumena podloga ljepi se na betonsku podlogu debljine 10 cm prema uputi proizvođača i mora imati uvjerenje o kvaliteti da udovoljava zahtjevima europske norme EN 1177.
Na mjestima ispred klupa u zelenoj površini postaviti predgotovljene betonske elemente ploče 40/40/5 cm.

Sprave za dječju igru:

Sprava br. 1 - Karusel:
Sprava je predviđena za djecu od 3 do 8 godina.
Sastoji se od:
_ rotirajuće metalne platforme sa klupom za sjedenje i naslonom od cijevnih profila
_ središnje osovine i "volana" za okretanje sprave
_ armiranobetonskog temelja
Oblik i dimenzije sprave, temeljenje te smještaj na igralištu dani su u grafičkim prilozima projekta 3.11, 3.12, 3.13, 3.5.
Dimenzijama i oblikom te vrstom i kvalitetom upotrebljenih materijala, sprava u svemu mora odgovarati projektu.
Svi metalni dijelovi moraju biti zaštićeni odgovarajućom antikorozivnom zaštitom tj. galvanizirani ili vruće cinčani, te premazani odgovarajućim bojama naškodljivim za ljudsko zdravlje.
Maksimalno moguća visina slobodnog pada je 20 cm.
Sprava se kao predgotovljeni proizvod izrađuje u pogonu specijalizirane tvrtke.
Mora udovoljavati zahtjevima europske norme EN 1176, što se dokazuje certifikatom o izvršenom ispitivanju da je sprava ispravna i sigurna za upotrebu, izdanim od strane ovlaštene tvrtke ili institucije.
Izvođač je dužan prije ugradnje sprave, certifikat o izvršenom ispitivanju predočiti nadzornom inženjeru te po njegovom odobrenju pristupiti ugradnji.
Na spravi mora biti utisnuta pločica sa deklaracijom proizvođača koja osigurava sljedivost sprave kao predgotovljenog proizvoda.
Na pločici moraju biti vidljivo istaknuti podaci o proizvođaču sprave, serijskom broju proizvodnje, mjesecu i godini proizvodnje te podaci o certifikatu - broj certifikata i tvrtka koja ga je izdala.
Također na spravi mora biti vidljivo istaknuto za koju dob djece je sprava predviđena.
Za ugrađenu spravu proizvođač mora dati jamstveni rok i to:
_ 10 godina za metalne dijelove
Izvođač je dužan pri primopredaji radova priložiti specifikaciju svih originalnih rezervnih dijelova sprave, što je potrebno u svrhu održavanja izvan jamstvenog roka.

Sprava br. 2 - Toranj s dva tobogana i poligonom za penjanje

Sprava je kombinacija dvaju cjelina koje obje imaju tobogan, a predviđene su za djecu dvaju različitih dobnih uzrasta, od 1 do 4 godine i 4-12 godina.

Sastoji se od:

_ konstruktivnih elemenata okvira sprave

_ drvenih stupova i greda

_ temelja sprave

_ drvenog stepeništa za penjanje sa podestom

_ drvene plohe sa užetom za penjanje sa podestom

_ vatrogasnog stupa za spuštanje

_ dvaju tobogana sa kliznim plohama i rukohvatima

_ poligona sa mrežom i penjalicama

Oblik i dimenzije sprave, temeljenje te smještaj na igralištu dani su u grafičkim prilozima projekta 3.14, 3.15, 3.16, 3.5.

Dimenzijama i oblikom te vrstom i kvalitetom upotrebljenih materijala, sprava u svemu mora odgovarati projektu.

Drveni stupovi i grede su od impregniranog ljepljeno laminiranog drva.

Stupovi su fiksirani na podnožja od čeličnih cijevi, zaštićena antikorozivnom zaštitom, čije se baze sidre u temelje sprave.

Stepenište s ogradom, ploha za penjanje i podesti su također od impregniranog ljepljenog lameliranog drva.

Vodootporna zaštita elemenata sprave ne smije sadržavati škodljive komponente i mora biti neopasna za ljude.

Prečke - rukohvate izraditi od aluminija ili pocinčanog čelika sa plastičnom presvlakom.

Uže za penjanje mora biti od poliestera ili poliamida ojačanog čelikom učvršćeno za plohu penjanja na oba kraja.

Bočne strane (rukohvate) i kliznu plohu tobogana izraditi od odgovarajućeg trajnog materijala otpornog na vremenske utjecaje (kiša, vjetar, sunce).

Moguća maksimalna visina slobodnog pada 220 cm.

Sprava se kao predgotovljeni proizvod izrađuje u pogonu specijalizirane tvrtke.

Mora udovoljavati zahtjevima europske norme EN 1176, što se dokazuje certifikatom o izvršenom ispitivanju da je sprava ispravna i sigurna za upotrebu, izdanim od strane ovlaštene tvrtke ili institucije.

Izvođač je dužan prije ugradnje sprave, certifikat o izvršenom ispitivanju predočiti nadzornom inženjeru te po njegovom odobrenju pristupiti ugradnji.

Na spravi mora biti utisnuta pločica sa deklaracijom proizvođača koja osigurava sljedivost sprave kao predgotovljenog proizvoda.

Na pločici moraju biti vidljivo istaknuti podaci o proizvođaču sprave, serijskom broju proizvodnje, mjesecu i godini proizvodnje te podaci o certifikatu - broj certifikata i tvrtka koja ga je izdala.

Također na spravi mora biti vidljivo istaknuto za koju dob djece je sprava predviđena.

Za ugrađenu spravu proizvođač mora dati jamstveni rok i to:

_ 10 godina za drvene dijelove od impregniranog ljepljenog lameliranog drva koji nisu u dodiru s tlom

_ 10 godina za dijelove od aluminija i nehrđajućeg čelika

_ 10 godina za kliznu plohu i bočne strane tobogana

Izvođač je dužan pri primopredaji radova priložiti specifikaciju svih originalnih rezervnih dijelova sprave, što je potrebno u svrhu održavanja izvan jamstvenog roka.

Sprava br. 3 - Klackalica na spiralnim oprugama

Sprava je predviđena za djecu uzrasta 3-8 godina.
Sastoji se od:
_ drvene grede za ljuljanje
_ dva sjedala
_ ručki i nožnih držača
_ dvije čelične opruge
_ baznog elementa
_ armiranobetonskog temelja
Oblik i dimenzije sprave, temeljenje te smještaj na igralištu dani su u grafičkim prilozima projekta 3.17, 3.18, 3.19, 3.5.
Dimenzijama i oblikom te vrstom i kvalitetom upotrebljenih materijala, sprava u svemu mora odgovarati projektu.
Drvena greda je od impregniranog drveta.
Vodootporna zaštita elemenata sprave ne smije sadržavati škodljive komponente i mora biti neopasna za ljude.
Sjedala su od polipropilena otpornog na trošenje.
Ručke i nožne držače izraditi od odgovarajućeg materijala (pleksiglas ojačan polipropilenom, aluminij ili nehrđajući čelik sa plastičnom zaštitom).
Spiralne opruge su čelične sa odgovarajućom antikorozivnom zaštitom i sidre se u bazni element odgovarajućim vijcima.
Bazni elementi se sidre u betonski temelj.
Moguća maksimalna visina slobodnog pada je 1.0 m.
Sprava se kao predgotovljeni proizvod izrađuje u pogonu specijalizirane tvrtke.
Mora udovoljavati zahtjevima europske norme EN 1176, što se dokazuje certifikatom o izvršenom ispitivanju da je sprava ispravna i sigurna za upotrebu, izdanim od strane ovlaštene tvrtke ili institucije.
Izvođač je dužan prije ugradnje sprave, certifikat o izvršenom ispitivanju predočiti nadzornom inženjeru te po njegovom odobrenju pristupiti ugradnji.
Na spravi mora biti utisnuta pločica sa deklaracijom proizvođača koja osigurava sljedivost sprave kao predgotovljenog proizvoda.
Na pločici moraju biti vidljivo istaknuti podaci o proizvođaču sprave, serijskom broju proizvodnje, mjesecu i godini proizvodnje te podaci o certifikatu - broj certifikata i tvrtka koja ga je izdala.
Također na spravi mora biti vidljivo istaknuto za koju dob djece je sprava predviđena.
Za ugrađenu spravu proizvođač mora dati jamstveni rok i to:
_ 10 godina za drvene dijelove
_ 10 godina za dijelove od aluminija i nehrđajućeg čelika
_ 5 godina za spiralnu čeličnu oprugu
Izvođač je dužan pri primopredaji radova priložiti specifikaciju svih originalnih rezervnih dijelova sprave, što je potrebno u svrhu održavanja sprave izvan jamstvenog roka.

Sprava br. 4 - Četverosjedna ljuljačka na opruzi:
Sprava je predviđena za djecu stariju od 1 godine.
Sastoji se od:
_ drvenog okvira
_ četiri sjedala
_ ručki i nožnih držača

_ čelične opruge

_ baznog elementa

_ betonskog temelja

Oblik i dimenzije sprave, temeljenje te smještaj na igralištu dani su u grafičkim prilozima projekta 3.20, 3.21, 3.5.

Dimenzijama i oblikom te vrstom i kvalitetom upotrebljenih materijala, sprava u svemu mora odgovarati projektu.

Okvir je od drva zaštićenog vodootpornim lakom.

Sjedala su od polipropilena otpornog na trošenje.

Ručke i nožne držače izraditi od odgovarajućeg materijala (pleksiglas ojačan polipropilenom ili aluminij).

Spiralna opruga je čelična sa odgovarajućom antikorozivnom zaštitom i sidri se u bazni element odgovarajućim vijcima.

Bazni element se ispunjava šljunkom i postavlja na izravnanu betonsku podlogu.

Alternativno, čelična opruga se može sidriti i direktno u odgovarajući armiranobetonski temelj.

Vodootporna zaštita elemenata sprave ne smije sadržavati škodljive komponente i mora biti neopasna za ljude.

Maksimalno moguća visina slobodnog pada je 100 cm.

Sprava se kao predgotovljeni proizvod izrađuje u pogonu specijalizirane tvrtke.

Mora udovoljavati zahtjevima europske norme EN 1176, što se dokazuje certifikatom o izvršenom ispitivanju da je sprava ispravna i sigurna za upotrebu, izdanim od strane ovlaštene tvrtke ili institucije.

Izvođač je dužan prije ugradnje sprave, certifikat o izvršenom ispitivanju predočiti nadzornom inženjeru te po njegovom odobrenju pristupiti ugradnji.

Na spravi mora biti utisnuta pločica sa deklaracijom proizvođača koja osigurava sljedivost sprave kao predgotovljenog proizvoda.

Na pločici moraju biti vidljivo istaknuti podaci o proizvođaču sprave, serijskom broju proizvodnje, mjesecu i godini proizvodnje te podaci o certifikatu - broj certifikata i tvrtka koja ga je izdala.

Također na spravi mora biti vidljivo istaknuto za koju dob djece je sprava predviđena.

Za ugrađenu spravu proizvođač mora dati jamstveni rok i to:

_ 10 godina za drvene dijelove

_ 10 godina za dijelove od aluminija i nehrđajućeg čelika

_ 5 godina za spiralnu čeličnu oprugu

Izvođač je dužan pri primopredaji radova priložiti specifikaciju svih originalnih rezervnih dijelova sprave, što je potrebno u svrhu održavanja sprave izvan jamstvenog roka.

<u>Sprava br. 5 - Ljuljačka:</u>

Sprava je predviđena za djecu od 1 do 12 godina.

Sastoji se od:

_ konstruktivnih elemenata okvira (šest drvenih stupova i čelične grede)

_ lanaca

_ dvaju gumenih ergonomski oblikovanji sjedala i jednog sjedala sa zaštitom za djecu do 2 godine

_ trakastih temelja stupova

Oblik i dimenzije sprave, temeljenje te smještaj na igralištu dani su u grafičkim prilozima projekta 3.22, 3.23, 3.24, 3.5.

Dimenzijama i oblikom te vrstom i kvalitetom upotrebljenih materijala, sprava u svemu mora odgovarati projektu.

Stupovi okvira su nosači od impregniranog ljepljeno laminiranog drva na čeličnom podnožju.

Moraju biti zaštićeni vodootpornom zaštitom koja ne sadrži škodljive komponente i neopasna je za ljude.

Čelično podnožje stupova je od galvanizirane čelične cijevi sa bazom koja se sidri u trakasti armiranobetonski temelj.

Greda je čelični cijevni nosač sa bočnim ukrutama na krajevima, koji se učvršćuje na drvene stupove okvira.
Izrađena je od čelične cijevi od galvaniziranog čelika.
Lanci su od vruće galvaniziranog čelika ø 6 mm.
Sjedala su gumena, ergonomski oblikovana.
Maksimalno moguća visina slobodnog pada je 100 cm.
Sprava se kao predgotovljeni proizvod izrađuje u pogonu specijalizirane tvrtke.
Mora udovoljavati zahtjevima europske norme EN 1176, što se dokazuje certifikatom o izvršenom ispitivanju da je sprava ispravna i sigurna za upotrebu, izdanim od strane ovlaštene tvrtke ili institucije.
Izvođač je dužan prije ugradnje sprave, certifikat o izvršenom ispitivanju predočiti nadzornom inženjeru te po njegovom odobrenju pristupiti ugradnji.
Na spravi mora biti utisnuta pločica sa deklaracijom proizvođača koja osigurava sljedivost sprave kao predgotovljenog proizvoda.
Na pločici moraju biti vidljivo istaknuti podaci o proizvođaču sprave, serijskom broju proizvodnje, mjesecu i godini proizvodnje te podaci o certifikatu - broj certifikata i tvrtka koja ga je izdala.
Također na spravi mora biti vidljivo istaknuto za koju dob djece je sprava predviđena.
Za ugrađenu spravu proizvođač mora dati jamstveni rok i to:
_ 10 godina za drvene dijelove od impregniranog ljepljenog lameliranog drva koji nisu u dodiru s tlom
_ 10 godina za dijelove od aluminija i nehrđajućeg čelika
_ 5 godina za vruće galvanizirane metalne dijelove (lanci)
_ 3 godine za gumene dijelove (sjedala)
Izvođač je dužan pri primopredaji radova priložiti specifikaciju svih originalnih rezervnih dijelova sprave, što je potrebno u svrhu održavanja izvan jamstvenog roka.

Pristupne staze:

Postojeće pješačka komunikacija se izmješta i izvodi se nova koja obilazi oko igrališta.
Nova pješačka staza izvodi se od predgotovljenih betonskih elemenata ploča dim, 40/40/5 cm.
Pred samim ulazom u igralište je rampa od predgotovljenih betonskih ploča 40/40/5 cm crvene boje.

Ostala urbana oprema:

Od ostale urbane opreme ugradit će se sedam klupa za sjedenje i četiri koša za otpatke.

Klupe za sjedenje:

Klupe za sjedenje imaju nosivu konstrukciju od toplo pocinčane i bojane čelične cijevi, koja se sidri u betonski temelj.
Ploha za sjedenje i naslon su od drvenih greda .
Drveni elementi moraju biti zaštićeni vodootpornom bojom koja ne sadrži škodljive komponente i neopasna je za ljude.
Dimenzije klupe 195/70/73 cm.
Boja klupe je zelena.
Ispred klupa smještenih u zelenoj površini izvršiti opločanje od predgotovljenih betonskih ploča 40/40/5 cm.

Koševi za otpatke:

Koš za otpatke sastoji se od stupa (okvira) od cijevnog profila i posude za smeće i pepeljare koji se izrađuju od toplo pocinčanog i bojanog metala
Zapremnina koša minimalno 35 l, uz mogućnost umetanja standardnih vrećica.
Pražnjenje rotacijom oko stupa (okvira).
Boja koša je zelena, RAL 6005.

Održavanje:
Sve elemente igrališta u fazi korištenja potrebno je redovito kontrolirati i održavati.
U slučaju oštećenja sprave za dječju igru ili drugog elementa urbane opreme, popravak se može izvršiti zamjenom oštećenog elementa isključivo istim, originalnim elementom.
Podlogu igrališta potrebno je redovito održavati i po potrebi s vremenom obnoviti isključivo materijalom predviđenim projektom, riječni kulir veličine zrna 4-8 mm.
Održavanje podloge igrališta od riječnog kulira podrazumjeva najmanje dvaput tjedno ravnanje podloge na mjestima gdje će doći do manjih lokalnih depresija uslijed skakanja i trčanja djece.
Također, potrebno je svakodnevno pomesti antistres gumenu podlogu od šljunka (riječnog kulira 0-4 mm), koji se uslijed dječje igre na nju nanese.
Isto je potrebno napraviti i na opločanim površinama na koje može dospijeti šljunak.

Sve radove izvođač mora izvesti u skladu s projektnom dokumentacijom, važećim zakonima i propisima, hrvatskim normama i pravilnicima.
U svrhu kontrole i osiguranja kvalitete ugrađenih materijala i izvedenih radova, izvođač je dužan izvršiti ispitivanje materijala prije početka radova te ispitivanja i mjerenja koja se vrše tijekom i nakon izvođenja radova.
Sva ispitivanja (prethodna i kontrolna), izvođač je dužan osigurati na način da se zadovolje odredbe Zakona o prostornom uređenju i gradnji (NN 76/07) te ostali propisi i norme koji reguliraju predmetnu gradnju, a važeći su u Republici Hrvatskoj.
Za sve materijale i proizvode koji se ugrađuju potrebno je pribaviti ateste o izvršenim ispitivanjima.
Sve dokaze o kvaliteti moraju izdati ovlaštene tvrtke ili ustanove te ova dokumentacija mora do tehničkog pregleda biti na gradilištu kao dio obvezne gradilišne dokumentacije.
Izvođač je dužan, prije početka radova, pribaviti geodetski snimak postojećih komunalnih instalacija te iste čuvati od oštećenja tijekom izvođenja radova.

Pri izvođenju radova izvođač je dužan pridržavati se odredbi Zakona o zaštiti na radu (NN 59/96, 114/03) te Pravilnika o zaštiti na radu u građevinarstvu.

Izradio: Mario Domljanović d.i.g.

PROGRAM KONTROLE I OSIGURANJA KVALITETE I ODRŽAVANJA GRAĐEVINE

Uvod:

Sve radove izvođač mora izvesti u skladu s projektnom dokumentacijom, važećim zakonima i propisima, hrvatskim normama i pravilnicima.

U svrhu kontrole i osiguranja kvalitete ugrađenih materijala i izvedenih radova, izvođač je dužan izvršiti ispitivanje materijala prije početka radova te ispitivanja i mjerenja koja se vrše tijekom i nakon izvođenja radova.

Sva ispitivanja (prethodna i kontrolna), izvođač je dužan osigurati na način da se zadovolje odredbe Zakona o prostornom uređenju i gradnji (NN 76/07) te ostali propisi i norme koji reguliraju predmetnu gradnju, a važeći su u Republici Hrvatskoj.

Za sve materijale i proizvode koji se ugrađuju potrebno je pribaviti tvorničke ateste o izvršenim ispitivanjima.

Sve dokaze o kvaliteti moraju izdati ovlaštene tvrtke ili ustanove te ova dokumentacija mora do tehničkog pregleda biti na gradilištu kao dio obvezne gradilišne dokumentacije.

Pri izvođenju radova izvođač je dužan pridržavati se odredbi Zakona o zaštiti na radu (NN 59/96, 114/03) te Pravilnika o zaštiti na radu u građevinarstvu.

Temelji sprava i armiranobetonski ogradni zid

Iskop za temelje sprava i urbane opreme treba izvršiti do nosivog tla.

Temeljno tlo treba detaljno očistiti i prije betoniranja pregledati od strane nadzornog inženjera.

Beton za podlogu i temelje sprava za igru te za ogradni zid, mora biti razreda tlačne čvrstoće C25/30.

Transport betona na mjesto ugradnje izvršiti automješalicama.

Isporučeni beton mora pratiti Isprava o sukladnosti (prema TPBK) koju osigurava proizvođač i otpremnica koja osigurava sljedivost betona kao građevnog proizvoda.

Ugradnju vršiti direktno iz automješalice ili uz pomoć pumpe na udaljenosti maksimalno 1.5 m od mjesta ugradnje nanošenjem u slojevima 30-40 cm.

Kompaktiranje - vibriranje betona kod ugradnje vršiti prema pravilima betoniranja, pervibratorima sa odgovarajućim iglama uzimajući u obzir položaj armature, efekt oplate, zaštitni sloj, masu betona i presjek konstrukcije.

Pregled oplate i armature te ocjenu primjenjene tehnologije betoniranja nadzorni inženjer upisuje u građevinski dnevnik.

Boja kojom će se obojiti betonski ogradni parapet mora biti ekološka, na osnovi vodene disperzije poliakrilnog polimera, prirodnih punila i aditiva.

Mora imati tvornički certifikat o kvaliteti, a bojanje treba izvesti u svemu prema uputama proizvođača.

Posteljica i površinski sloj igrališta:

Površinski sloj postojećeg terena treba iskopati i urediti posteljicu na projektiranoj koti.

Posteljicu treba isplanirati na projektiranu kotu, po potrebi dodati materijal za izravnanje i poboljšanje posteljice (jalovinski drobljenac 0-30 mm) i stabilizirati odgovarajućim valjkom.

Podloga igrališta izvest će se od riječnog kulir zrna veličine 4-8 mm, u sloju debljine 30 cm.

Materijal se kao poluproizvod nudi na tržištu u trgovačkoj mreži građevinskog materijala.

Nije dozvoljeno ugraditi kameni drobljenac, niti riječni šljunak kopanac sa pozajmišta koji nije prošao obradu kroz sita.

Ispod sprava na površinama određenim projektom, ugraditi gumenu antistres podlogu debljine 4.0 i 6.0 cm prema detalju iz projekta.

Riječni kulir mora imati tvornički certifikat, a gumena antistres podloga certifikat o izvršenom ispitivanju da udovoljava zahtjevima europske norme EN 1177.

Izvođač je dužan prije ugradnje sprave, certifikat o izvršenom ispitivanju predočiti nadzornom inženjeru te po njegovom odobrenju pristupiti ugradnji.

Ograda:

Ogradu igrališta izvesti prema projektu i osigurati odgovarajući atest o njenoj kvaliteti i sigurnosti.

Sprave za dječju igru:

Sprave se kao predgotovljeni proizvodi izrađuju u pogonu specijalizirane tvrtke.
Sve sprave moraju udovoljavati zahtjevima europske norme EN 1176, što se dokazuje certifikatom o izvršenom ispitivanju da je sprava ispravna i sigurna za upotrebu, izdanim od strane ovlaštene tvrtke ili institucije.
Izvođač je dužan prije ugradnje sprave, certifikat o izvršenom ispitivanju predočiti nadzornom inženjeru te po njegovom odobrenju pristupiti ugradnji.
Također, proizvođač sprave je dužan izraditi i priložiti prije montaže, statički proračun dimenzioniranja temelja svake sprave.
Na svakoj spravi mora biti utisnuta pločica sa deklaracijom proizvođača koja osigurava sljedivost sprave kao predgotovljenog proizvoda.
Na pločici moraju biti istaknuti podaci o proizvođaču sprave, serijskom broju proizvodnje, mjesecu i godini proizvodnje te podaci o certifikatu - broj certifikata i tvrtka koja ga je izdala.
Za ugrađenu spravu proizvođač mora dati jamstveni rok i to:

_ 10 godina za drvene dijelove od impregniranog ljepljenog lameliranog drva koji nisu u dodiru s tlom
_ 10 godina za dijelove od aluminija i nehrđajućeg čelika
_ 5 godina za vruće galvanizirane metalne dijelove
_ 5 godina za spiralne opruge
_ 5 godina za užad i mrežu za penjanje
_ 3 godine za gumene dijelove

Izvođač je dužan pri primopredaji radova priložiti specifikaciju svih originalnih dijelova sprave.

Ostala urbana oprema:

Klupe za sjedenje i koševi za otpatke moraju imati tvorničke certifikate o kvaliteti.

Predgotovljeni betonski elementi:

Betonski rubnjak mora ispunjavati zahtjeve norme HRN EN 1340:2004 o čemu izvođač mora predočiti uvjerenje o kvaliteti.
Predgotovljene betonske ploče moraju biti hidrofobne strukture te biti otporni na UV zrake, smrzavanje i sol.
Moraju biti ispitane te izvođač mora predočiti certifikat da su u skladu s europskom normom EN 1338:2004.

Kao dokaz o kvaliteti ugrađenih materijala i proizvoda te izvedenih radova izvođač je dužan dostaviti slijedeće dokumente:

_ atest ili certifikat za sve ugrađene materijale i predgotovljene proizvode
_ ispravu o sukladnosti ugrađenog betona
_ geodetski snimak izvedenog stanja u digitalnom i pisanom obliku

Sve dokaze o kvaliteti moraju izdati ovlaštene tvrtke ili ustanove te ova dokumentacija mora do tehničkog pregleda biti na gradilištu kao dio obvezne gradilišne dokumentacije.

Održavanje:

Sve elemente igrališta u fazi korištenja potrebno je redovito kontrolirati i održavati.
U slučaju oštećenja sprave za dječju igru ili drugog elementa urbane opreme, popravak se može izvršiti zamjenom oštećenog elementa isključivo istim, originalnim elementom.
Podlogu igrališta potrebno je redovito održavati i po potrebi s vremenom obnoviti isključivo materijalom predviđenim projektom, riječni kulir veličine zrna 4-8 mm.
Održavanje podloge igrališta od riječnog kulira podrazumjeva najmanje dvaput tjedno ravnanje podloge na mjestima gdje će doći do manjih lokalnih depresija uslijed skakanja i trčanja djece.
Također, potrebno je svakodnevno pomesti antistres gumenu podlogu od šljunka (riječnog kulira 0-4 mm), koji se uslijed dječje igre na nju nanese.

Izradio: Mario Domljanović d.i.g.

3. GRAFIČKI DIO

Postojeće stanje :

3.2. GEODETSKA PODLOGA

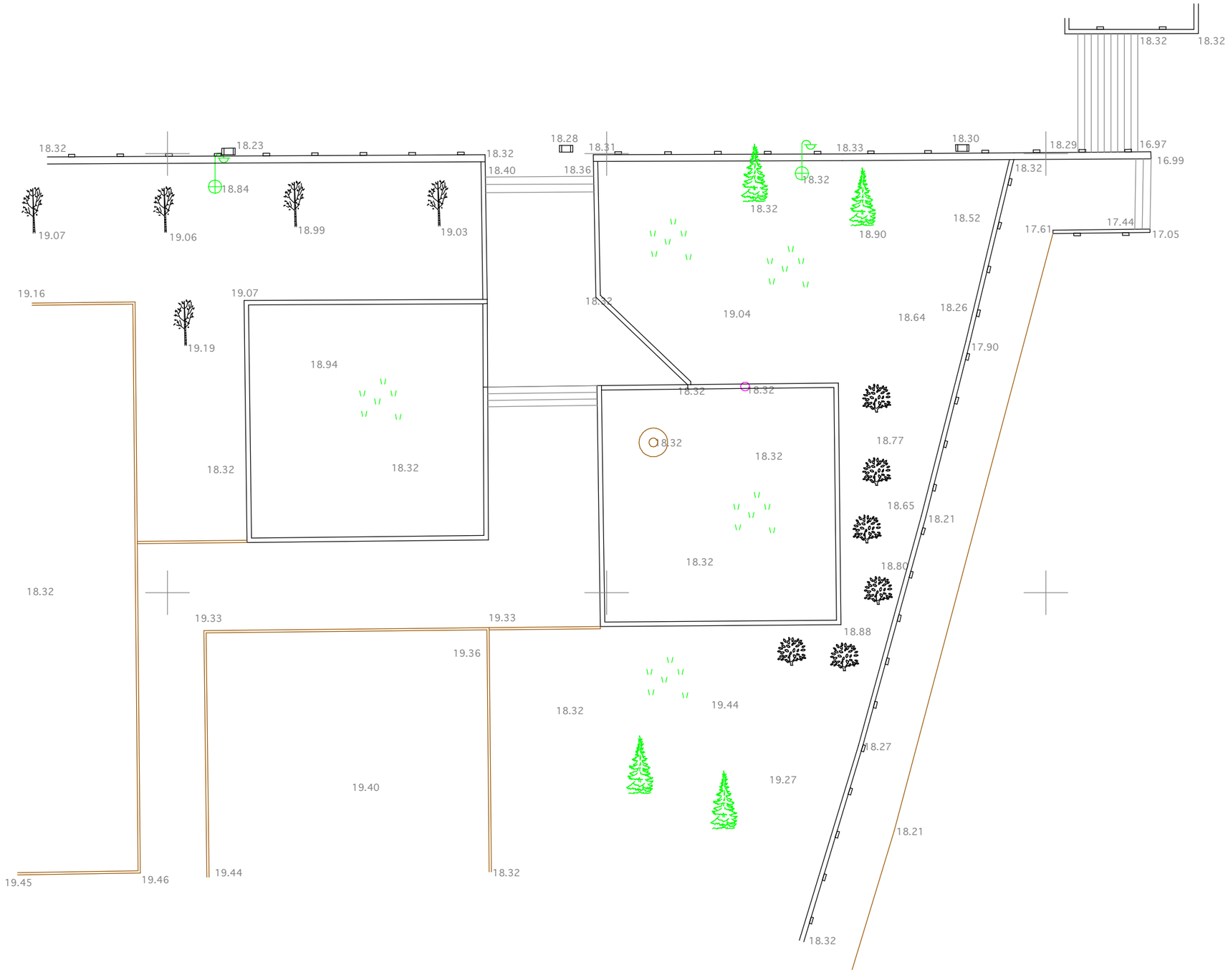

PREGLEDNA SITUACIJA 1:200

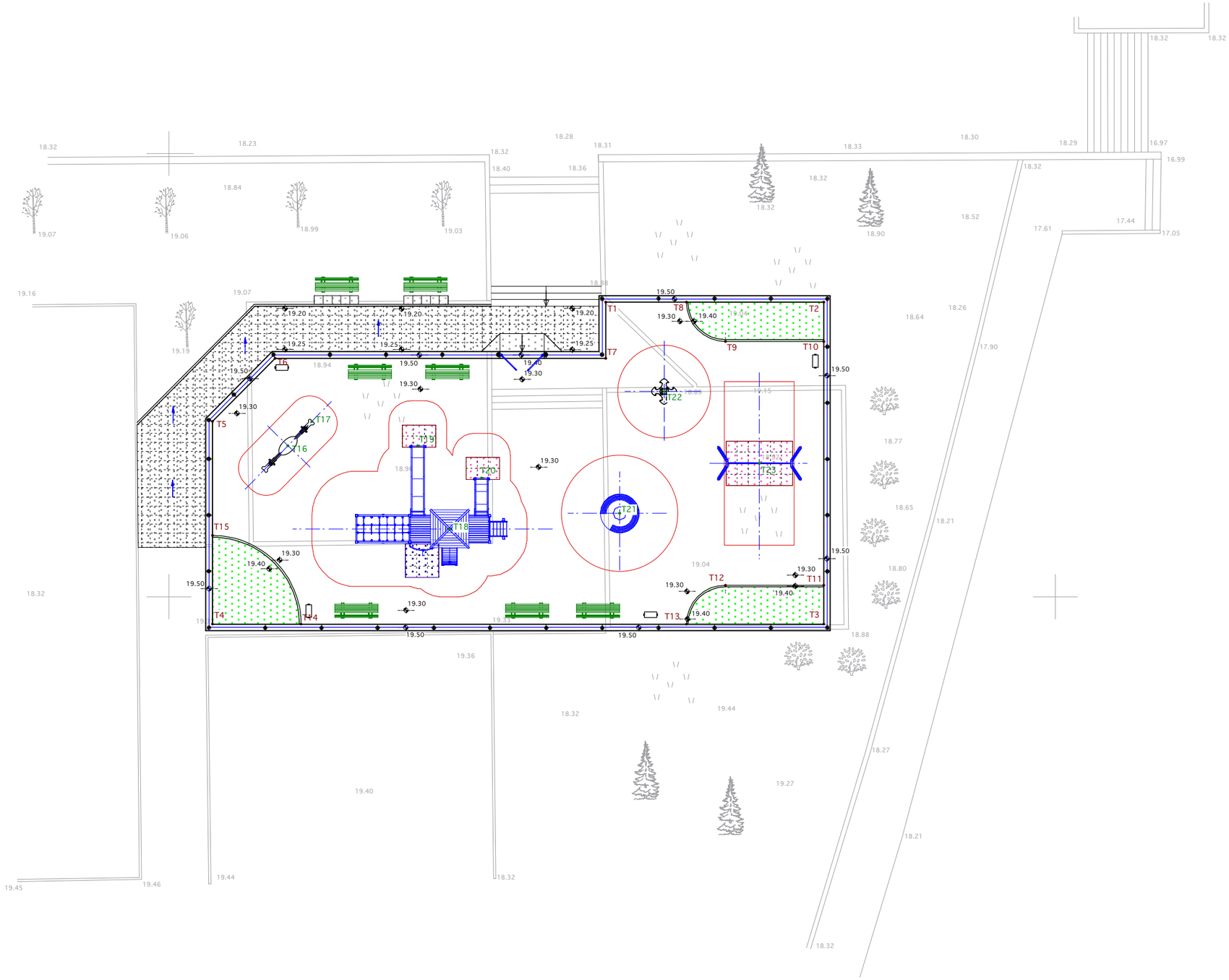

URED OVLASTENOG INŽENJERA Mario Domljanović d. i. g.	
Split, Biogradska 1	Tel. 098 936 70 46
NARUCITELJ: GRAD SPLIT	
GRADEVINA: DJEČJE IGRALIŠTE U GK VELI VAROŠ	
FAZA: IZVEDBENO PROJEKTNO RJEŠENJE UREDENJA	
SADRZAJ: PREGLEDNA SITUACIJA	M 1:200
GLAVNI PROJEKTANT: Mario Domljanović d. i. g.	
LIST BR. 3.4.	
DATUM : KOLOVOZ 2009.	OZNAKA: T. D. GS-12-6/09

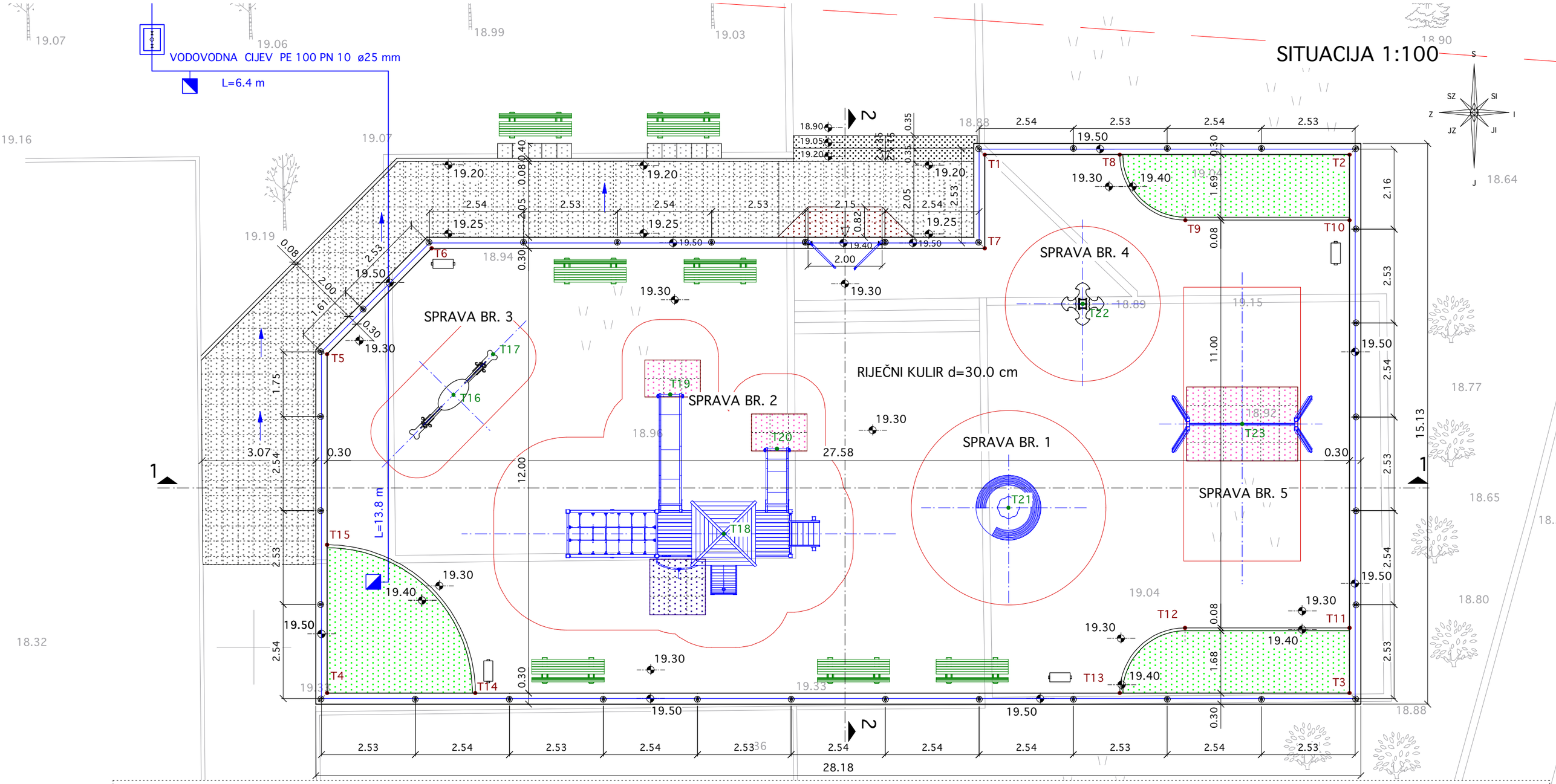

LEGENDA:

- POSTOJECE STANJE
- NOVI BETONSKI ZID
- BETONSKI RUBNJAK 8/20 cm SA ZAOBLJENIM RUBOM
- T1 • T57 • GLAVNA TOCKA ISKOLCENJA
- 28.35 VISINSKA KOTA UREĐENOG TERENA
- KOS ZA OTPATKE
- GUMENA ANTISTRES PODLOGA d=4.0 cm , d=6.0 cm
- ZELENA POVRŠINA
- OGRADA NA ZIDU
- VRATA U OGRADI
- KLUPA ZA SJEDENJE
- VODOVODNA CIJEV PE 100 PN 10 ø 25 mm
- OKNO S VODOMJEROM
- OKNO S VODOMJEROM, VRTNI HIDRANT
- PRISTUPNA STAZA OD PREDGOTOVLJENIH BET. EL.
- RAMPA PRED ULAZNIM VRATIMA OD PREDGOTOVLJENIH BET. EL.

URED OVLASTENOG INŽENJERA Mario Domljanović d. i. g.	
Split, Biogradska 1	Tel. 098 936 70 46
NARUCITELJ: GRAD SPLIT	
GRADEVINA: DJEČJE IGRALIŠTE U GK VELI VAROŠ	
FAZA: IZVEDBENO PROJEKTNO RJEŠENJE UREDENJA	
SADRZAJ: SITUACIJA	M 1:100
GLAVNI PROJEKTANT: Mario Domljanović d. i. g.	
	LIST BR. 3.5.
DATUM : KOLOVOZ 2009.	OZNAKA: T. D. GS-12-6/09

PRESJEK 1-1

DETALJ "B"

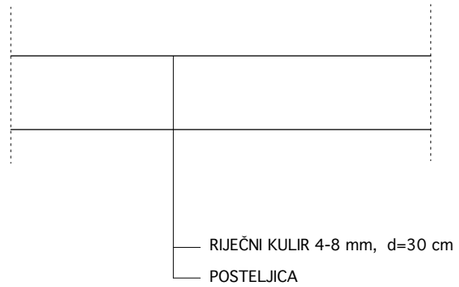

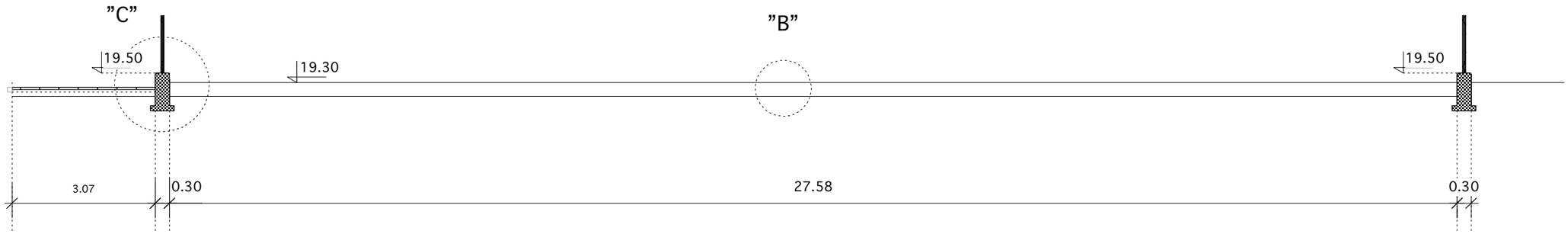

DETALJ "C"

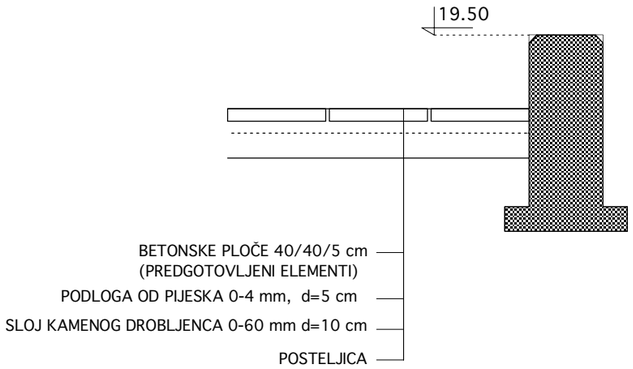

URED OVLASTENOG INŽENJERA Mario Domljanović d. i. g. Split, Doverska 25 Tel. 098 936 70 46	
NARUCITELJ: GRAD SPLIT	
GRADEVINA: DJEČJE IGRALIŠTE U GK VELI VAROŠ	
FAZA: IZVEDBENO PROJEKTNO RJEŠENJE UREDENJA	
SADRZAJ: PRESJEK 1-1	M 1:100
IZRADIO: Mario Domljanović d. i. g.	
LIST BR. 3.7.	
DATUM : KOLOVOZ 2009.	OZNAKA: T. D. GS-12-6/09

PRESJEK 2-2

DETALJ "B"

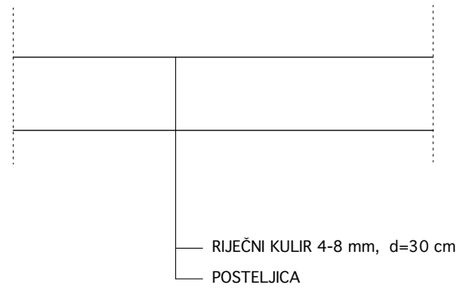

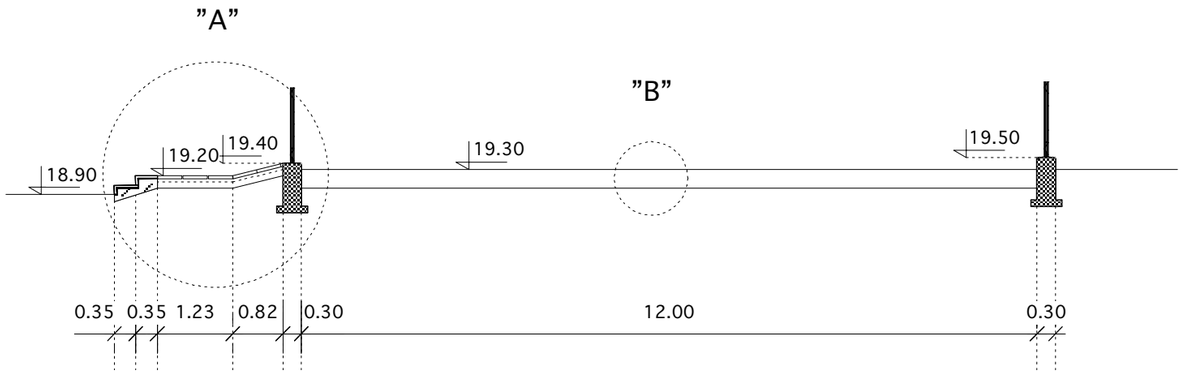

DETALJ "A"

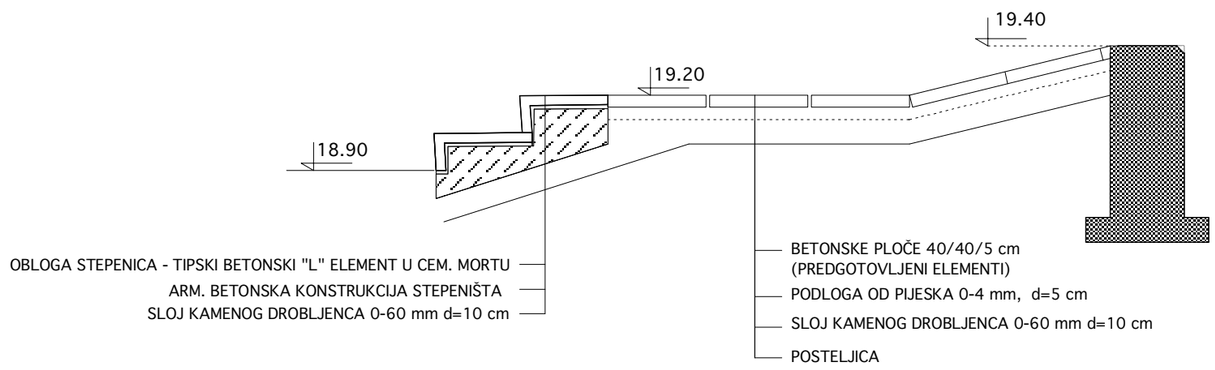

URED OVLASTENOG INŽENJERA Mario Domljanović d. i. g. Split, Doverska 25 Tel. 098 936 70 46	
NARUCITELJ: GRAD SPLIT	
GRADEVINA: DJEČJE IGRALIŠTE U GK VELI VAROŠ	
FAZA: IZVEDBENO PROJEKTNO RJEŠENJE UREDENJA	
SADRZAJ: PRESJEK 2-2	M 1:100
IZRADIO: Mario Domljanović d. i. g.	
LIST BR. 3.8.	
DATUM : KOLOVOZ 2009.	OZNAKA: T. D. GS-12-6/09

OGRADNI PARAPETNI ZID

IGRALISTE

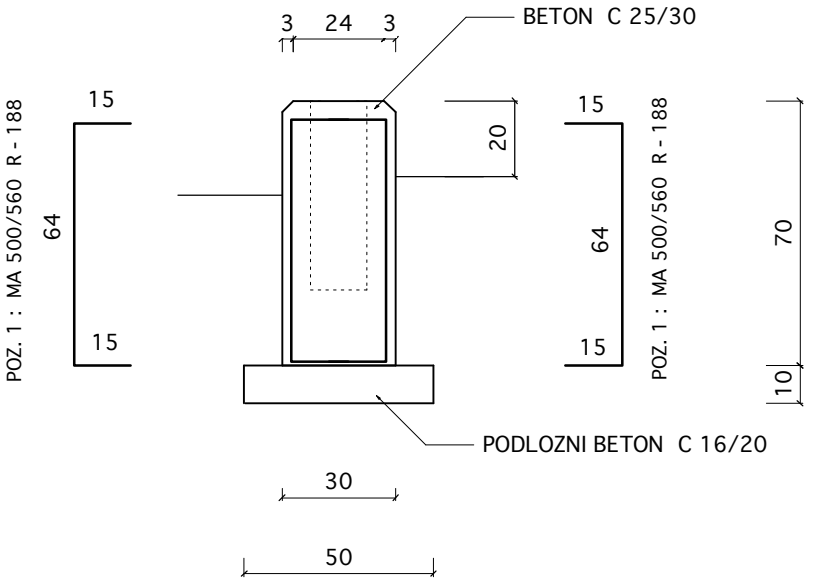

URED OVLASTENOG INŽENJERA Mario Domljanović d. i. g.	
Split, Doverska 25	Tel. 098 936 70 46
NARUCITELJ: GRAD SPLIT	
GRADEVINA: DJEČJE IGRALIŠTE U GK VELI VAROŠ	
FAZA: IZVEDBENO PROJEKTNO RJEŠENJE UREDENJA	
SADRZAJ: OGRADNI PARAPETNI ZID	M 1:20
IZRADIO: Mario Domljanović d. i. g.	
LIST BR. 3.9.	
DATUM : KOLOVOZ 2009.	OZNAKA: T. D. GS-12-6/09

OGRADA

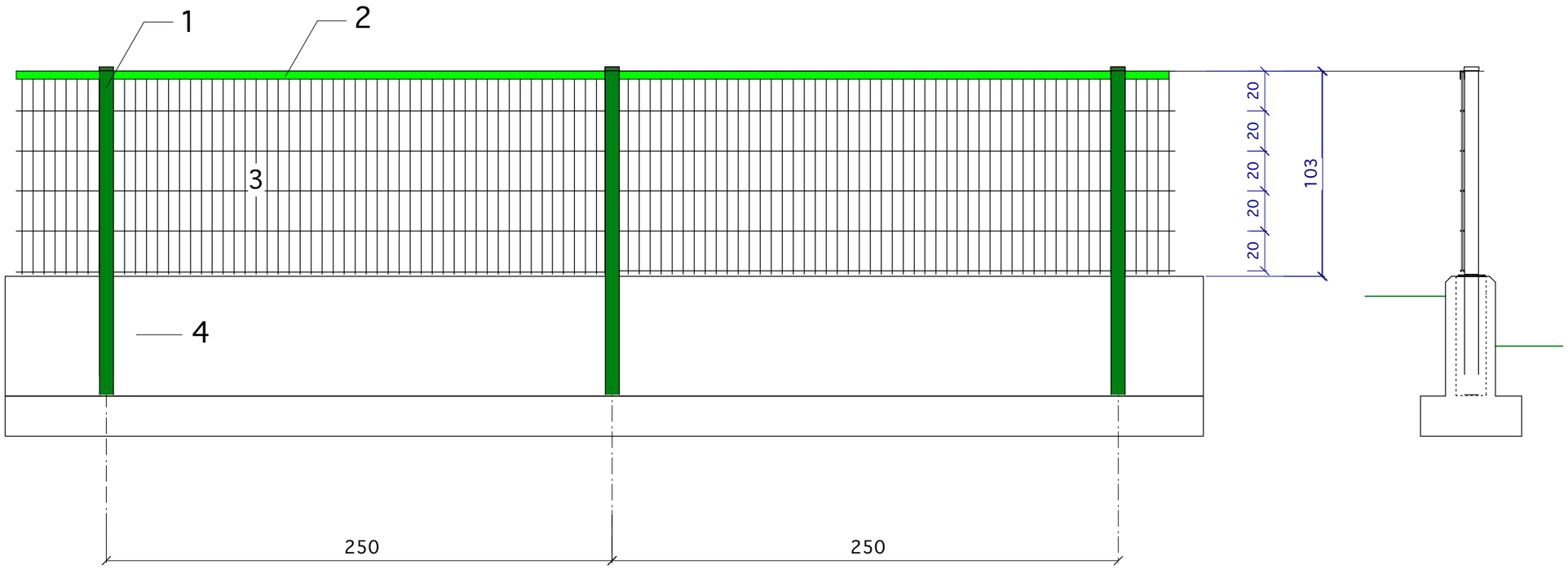

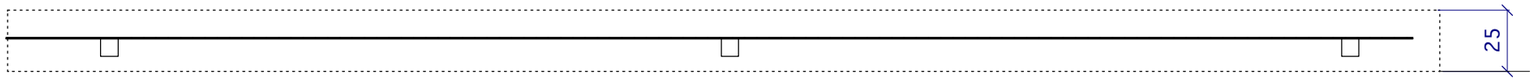

1 - STUP OGRADE 40/60 mm - BOJA ZELENA RAL 6005

2 - ZAŠTITNI RUKOHVAT

3 - PANEL OGRADE - BOJA ZELENA RAL 6005

4 - BETONSKI ZID

URED OVLASTENOG INŽENJERA Mario Domljanović d. i. g. Split, Doverska 25 Tel. 098 936 70 46	
NARUCITELJ: GRAD SPLIT	
GRADEVINA: DJEČJE IGRALIŠTE U GK VELI VAROŠ	
FAZA: IZVEDBENO PROJEKTNO RJEŠENJE UREDENJA	
SADRZAJ: OGRADA	M 1:25
IZRADIO: Mario Domljanović d. i. g.	
	LIST BR. 3.10.
DATUM : KOLOVOZ 2009.	OZNAKA: T. D. GS-12-6/09

TLOCRT :

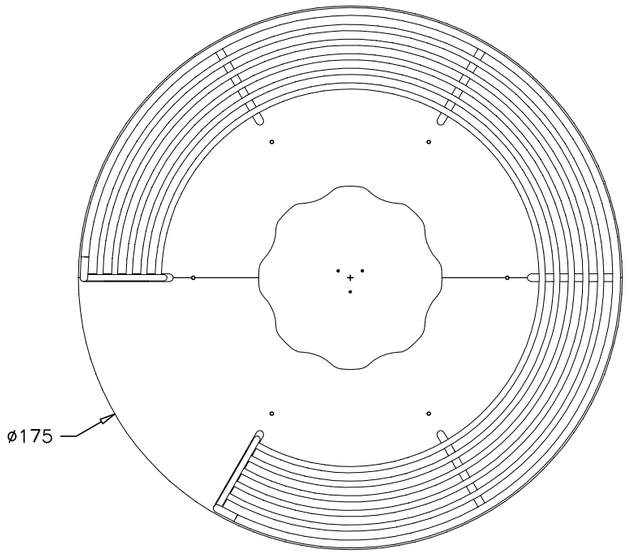

POGLED :

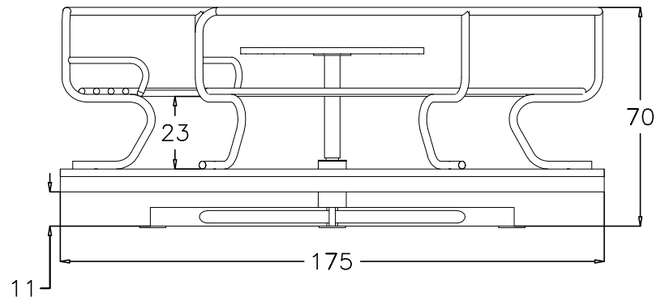

URED OVLASTENOG INŽENJERA Mario Domljanović d. i. g. Split, Doverska 25 Tel. 098 936 70 46	
NARUCITELJ: GRAD SPLIT	
GRADEVINA: DJEČJE IGRALIŠTE U GK VELI VAROŠ	
FAZA: IZVEDBENO PROJEKTNO RJEŠENJE UREDENJA	
SADRZAJ: SPRAVA BR. 1 KARUSEL - TLOCRT I POGLED	
IZRADIO: Mario Domljanović d. i. g.	
	LIST BR.
DATUM : KOLOVOZ 2009.	OZNAKA: T. D. GS-12-6/09

SPRAVA BR. 1 ”KARUSEL” - TEMELJENJE

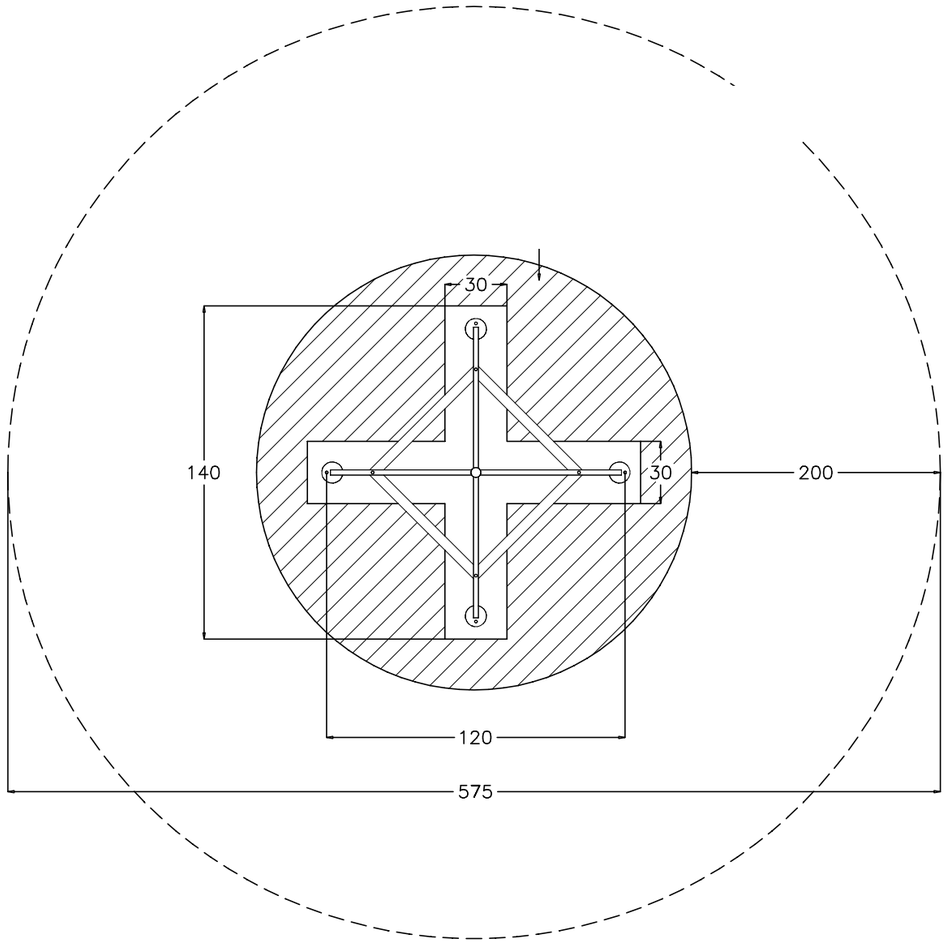

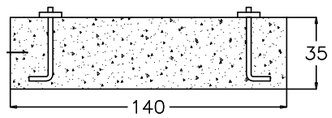

URED OVLASTENOG INŽENJERA Mario Domljanović d. i. g.	
Split, Doverska 25	Tel. 098 936 70 46
NARUCITELJ: GRAD SPLIT	
GRADEVINA: DJEČJE IGRALIŠTE U GK VELI VAROŠ	
FAZA: IZVEDBENO PROJEKTNO RJEŠENJE UREDENJA	
SADRZAJ: SPRAVA BR. 1 KARUSEL - TEMELJENJE	
IZRADIO: Mario Domljanović d. i. g.	
	LIST BR.
DATUM : KOLOVOZ 2009.	OZNAKA: T. D. GS-12-6/09

SPRAVA BR. 1 ”KARUSEL” - 3D SLIKA

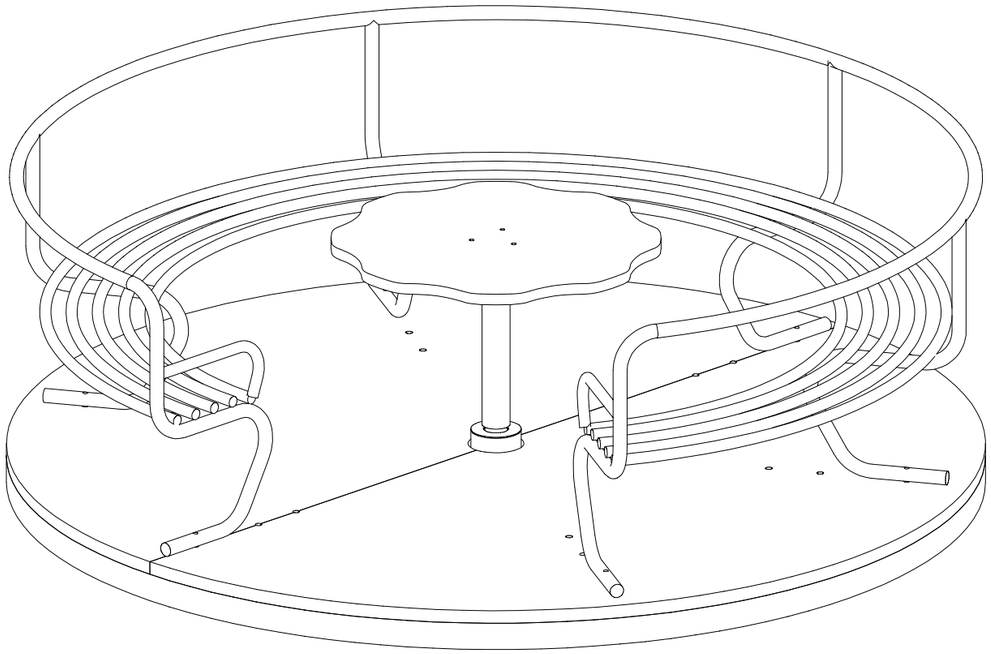

URED OVLASTENOG INŽENJERA Mario Domljanović d. i. g. Split, Doverska 25 Tel. 098 936 70 46	
NARUCITELJ: GRAD SPLIT	
GRADEVINA: DJEČJE IGRALIŠTE U GK VELI VAROŠ	
FAZA: IZVEDBENO PROJEKTNO RJEŠENJE UREDENJA	
SADRZAJ: SPRAVA BR. 6 KARUSEL - 3D SLIKA	
IZRADIO: Mario Domljanović d. i. g.	
	LIST BR.
DATUM : KOLOVOZ 2009.	OZNAKA: T. D. GS-12-6/09

SPRAVA BR. 2 - TORANJ S DVA TOBOGANA I POLIGONOM ZA PENJANJE - TLOCRT

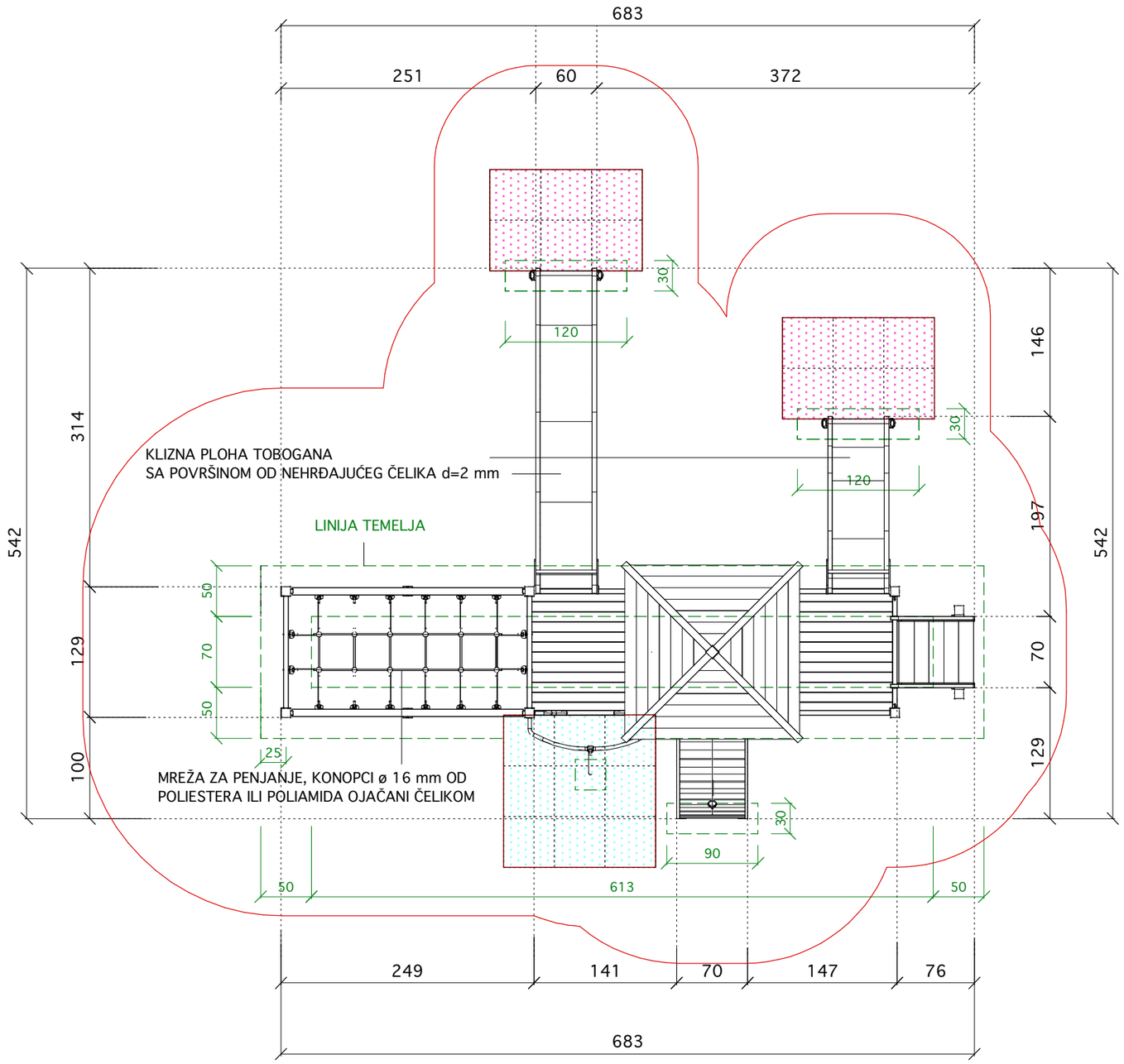

URED OVLASTENOG INŽENJERA Mario Domljanović d. i. g. Split, Doverska 25 Tel. 098 936 70 46	
NARUCITELJ: GRAD SPLIT	
GRADEVINA: DJEČJE IGRALIŠTE U GK VELI VAROŠ	
FAZA: IZVEDBENO PROJEKTNO RJEŠENJE UREDENJA	
SADRZAJ: SPRAVA BR. 2 - TORANJ S DVA TOBOGANA - TLOCRT	M 1:50
IZRADIO: Mario Domljanović d. i. g.	
	LIST BR. 3.14.
DATUM : KOLOVOZ 2009.	OZNAKA: T. D. GS-12-6/09

SPRAVA BR. 2 ”TORANJ S DVA TOBOGANA I POLIGONOM ZA PENJANJE” - POGLED

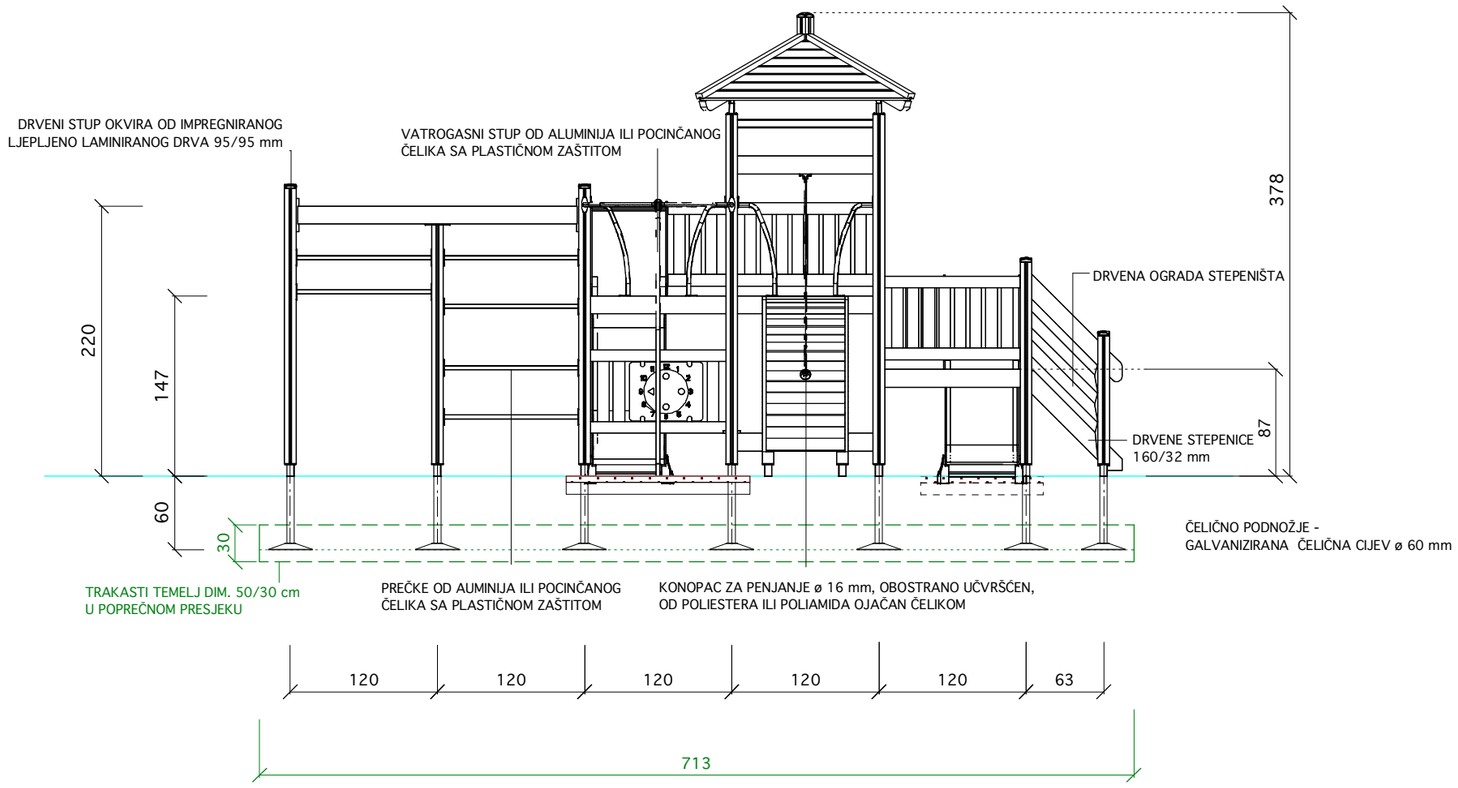

URED OVLASTENOG INŽENJERA Mario Domljanović d. i. g. Split, Doverska 25 Tel. 098 936 70 46	
NARUCITELJ: GRAD SPLIT	
GRADEVINA: DJEČJE IGRALIŠTE U GK VELI VAROŠ	
FAZA: IZVEDBENO PROJEKTNO RJEŠENJE UREDENJA	
SADRZAJ: SPRAVA BR. 2 - TORANJ S DVA TOBOGANA - POGLED	M 1:50
IZRADIO: Mario Domljanović d. i. g.	
LIST BR. 3.15.	
DATUM : KOLOVOZ 2009.	OZNAKA: T. D. GS-12-6/09

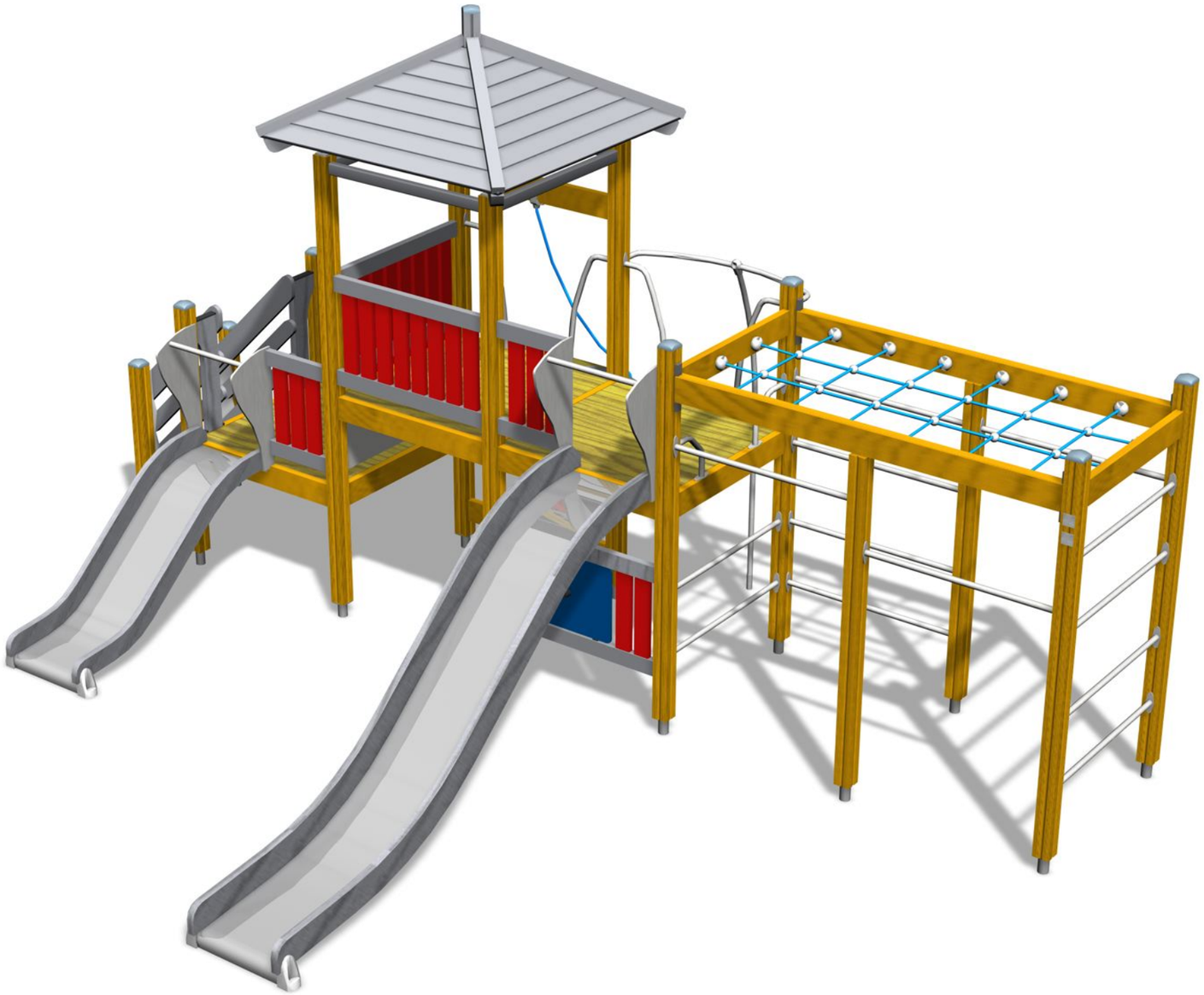

URED OVLASTENOG INŽENJERA Mario Domljanović d. i. g.	
Split, Doverska 25	Tel. 098 936 70 46
NARUCITELJ: GRAD SPLIT	
GRADEVINA: DJEČJE IGRALIŠTE U GK VELI VAROŠ	
FAZA: IZVEDBENO PROJEKTNO RJEŠENJE UREDENJA	
SADRZAJ: SPRAVA BR. 2 - TORANJ S DVA TOBOGANA - 3D SLIKA	
IZRADIO: Mario Domljanović d. i. g.	
	LIST BR. 3.16.
DATUM : KOLOVOZ 2009.	OZNAKA: T. D. GS-12-6/09

SPRAVA BR. 3 ”KLACKALICA NA SPIRALNIM OPRUGAMA” - TLOCRT

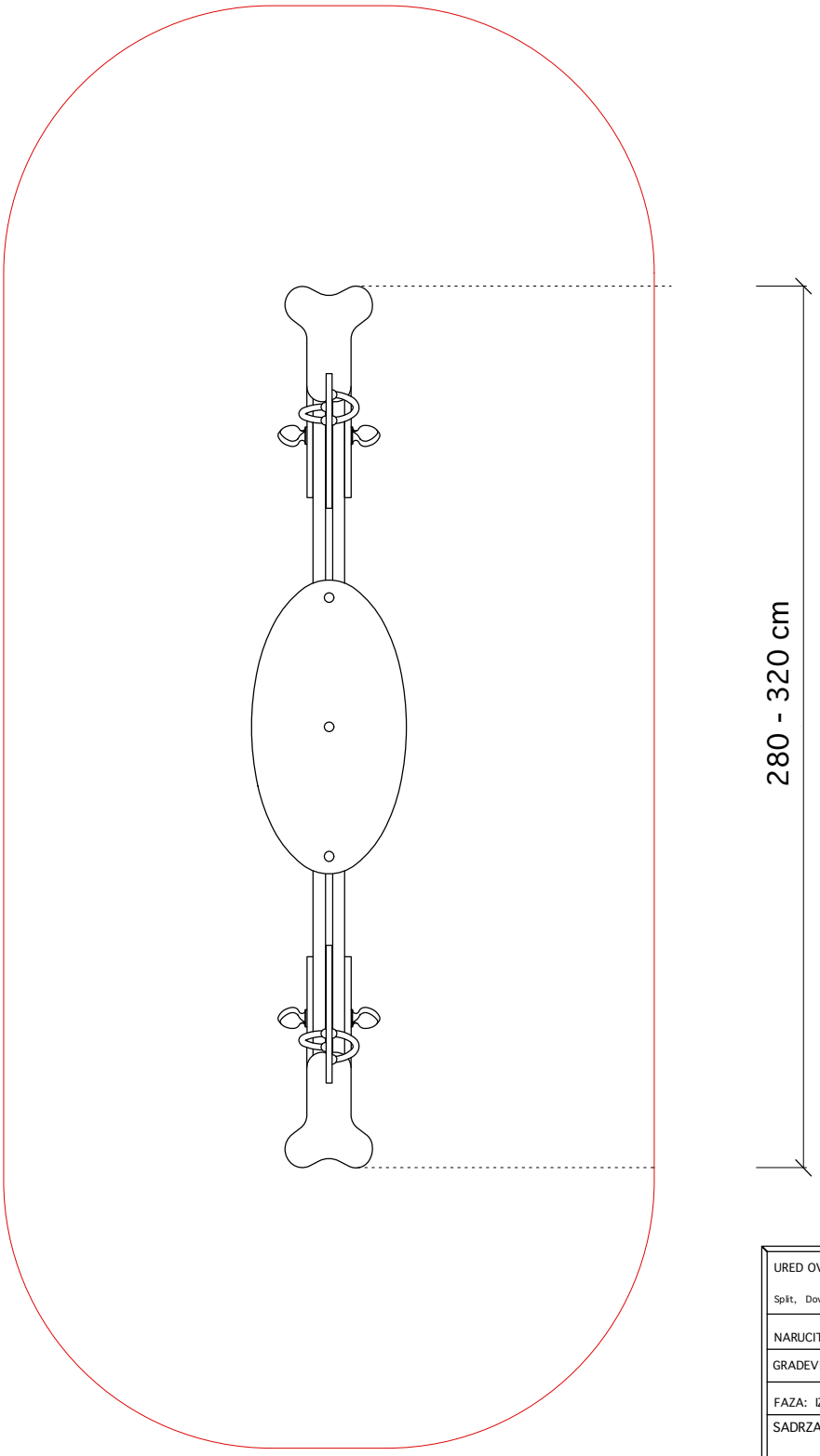

URED OVLASTENOG INŽENJERA Mario Domljanović d. i. g. Split, Doverska 25 Tel. 098 936 70 46	
NARUCITELJ: GRAD SPLIT	
GRADEVINA: DJEČJE IGRALIŠTE U GK VELI VAROŠ	
FAZA: IZVEDBENO PROJEKTNO RJEŠENJE UREDENJA	
SADRZAJ: SPRAVA BR. 3 "KLACKALICA NA SPIRALNIM OPRUGAMA - TLOCRT	M 1:25
IZRADIO: Mario Domljanović d. i. g.	
LIST BR. 3.17.	
DATUM : KOLOVOZ 2009.	OZNAKA: T. D. GS-12-6/09

SPRAVA BR. 3 ”KLACKALICA NA SPIRALNIM OPRUGAMA” - POGLED

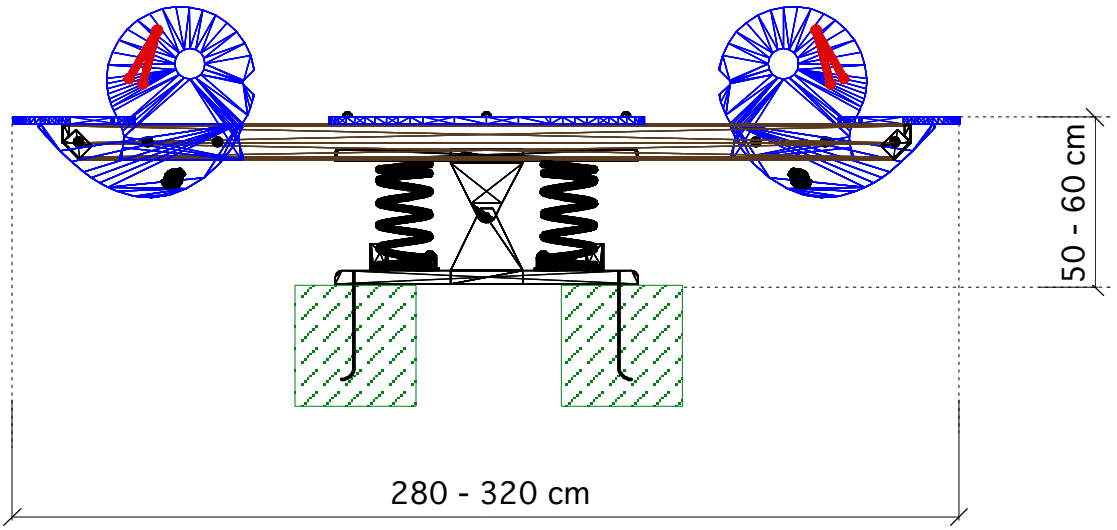

URED OVLASTENOG INŽENJERA Mario Domljanović d. i. g. Split, Doverska 25 Tel. 098 936 70 46	
NARUCITELJ: GRAD SPLIT	
GRADEVINA: DJEČJE IGRALIŠTE U GK VELI VAROŠ	
FAZA: IZVEDBENO PROJEKTNO RJEŠENJE UREDENJA	
SADRZAJ: SPRAVA BR. 3 "KLACKALICA NA SPIRALNIM OPRUGAMA - TLOCRT	M 1:25
IZRADIO: Mario Domljanović d. i. g.	
LIST BR. 3.18.	
DATUM : KOLOVOZ 2009.	OZNAKA: T. D. GS-12-6/09

SPRAVA BR. 3 ”KLACKALICA NA SPIRALNIM OPRUGAMA” - 3D SLIKA

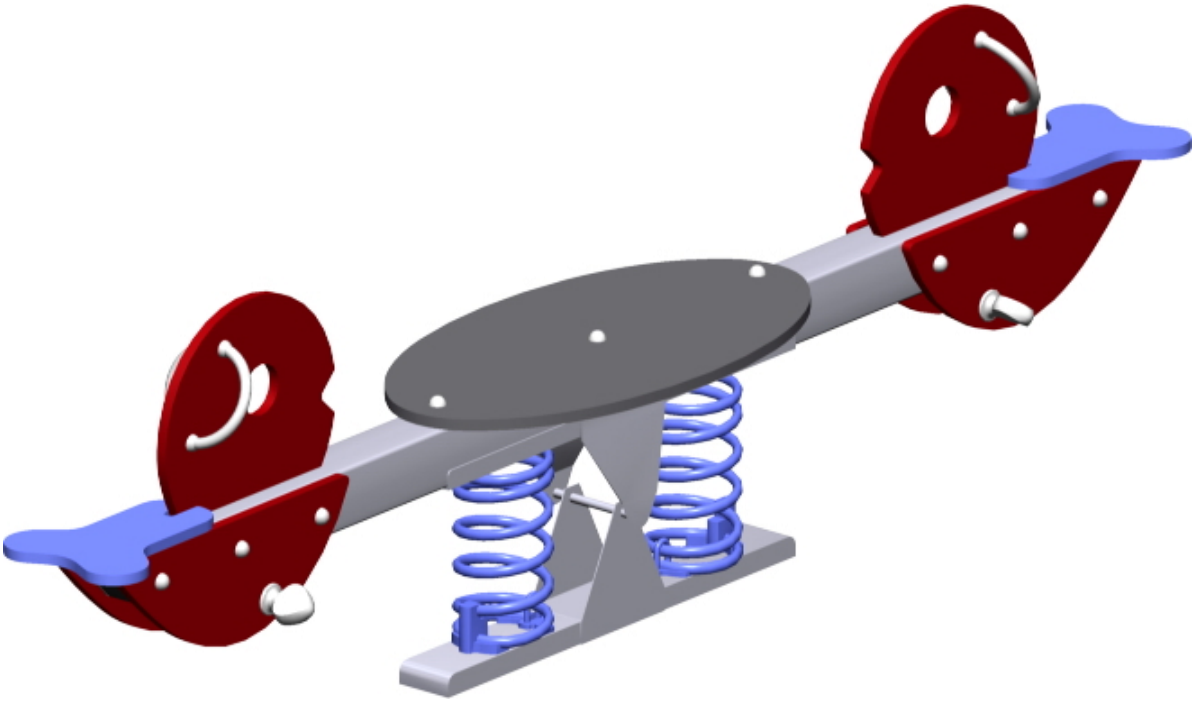

URED OVLASTENOG INŽENJERA Mario Domljanović d. i. g. Split, Doverska 25 Tel. 098 936 70 46	
NARUCITELJ: GRAD SPLIT	
GRADEVINA: DJEČJE IGRALIŠTE U GK VELI VAROŠ	
FAZA: IZVEDBENO PROJEKTNO RJEŠENJE UREDENJA	
SADRZAJ: SPRAVA BR. 3 "KLACKALICA NA SPIRALNIM OPRUGAMA - 3D SLIKA	
IZRADIO: Mario Domljanović d. i. g.	
LIST BR. 3.19.	
DATUM : KOLOVOZ 2009.	OZNAKA: T. D. GS-12-6/09

SPRAVA BR. 4 - ”CETVEROSJEDNA LJULJACKA NA CELICNOJ OPRUZI” - TLOCRT I POGLED

POGLED :

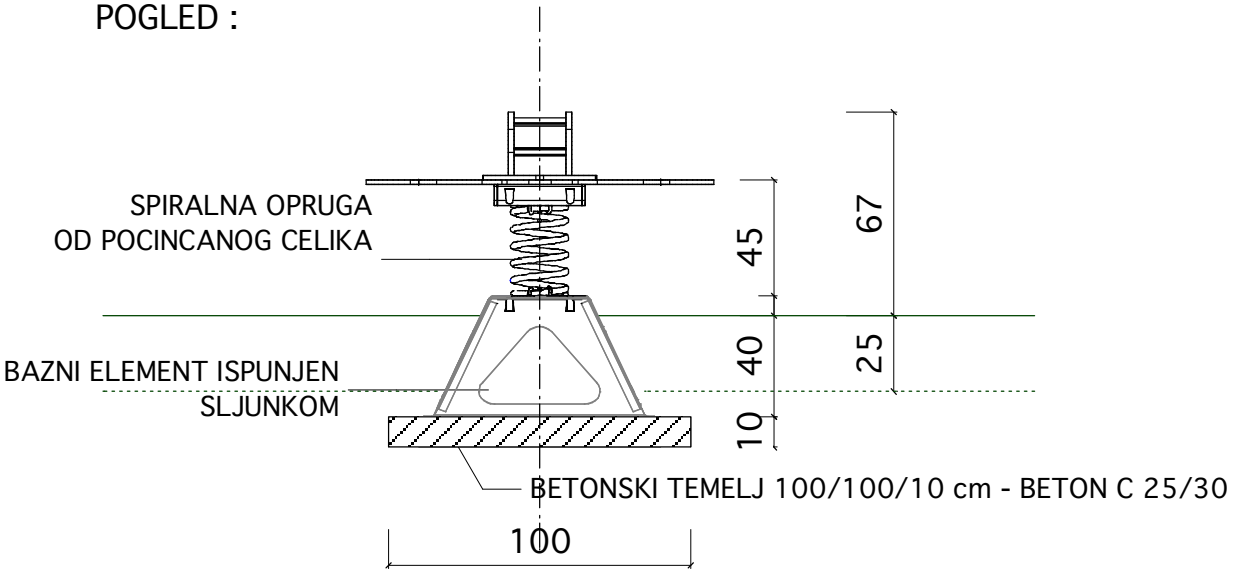

TLOCRT :

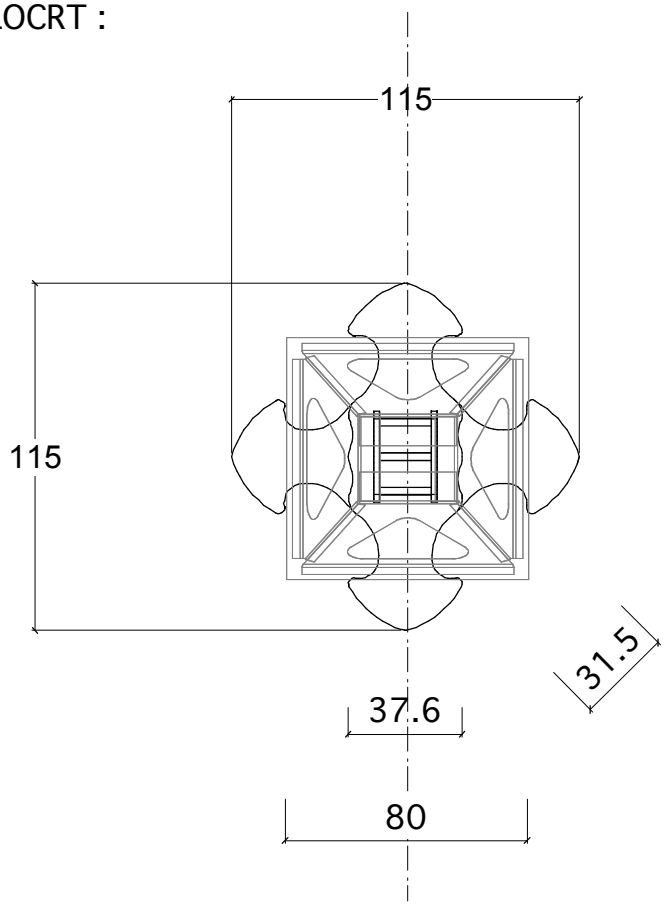

URED OVLASTENOG INŽENJERA Mario Domljanović d. i. g.	
Split, Doverska 25	Tel. 098 936 70 46
NARUCITELJ: GRAD SPLIT	
GRADEVINA: DJEČJE IGRALIŠTE U GK VELI VAROŠ	
FAZA: IZVEDBENO PROJEKTNO RJEŠENJE UREDENJA	
SADRZAJ:SPRAVA BR.4 "ČETVEROSJEDNA LJULJAČKA NA SPIRALNOJ OPRUZI” - TLOCRT I POGLED	
IZRADIO: Mario Domljanović d. i. g.	
LIST BR. 3.20.	
DATUM : KOLOVOZ 2009.	OZNAKA: T. D. GS-12-6/09

SPRAVA BR. 4 ”ČETVEROSJEDNA LJULJAČKA NA OPRUZI” - 3D SLIKA

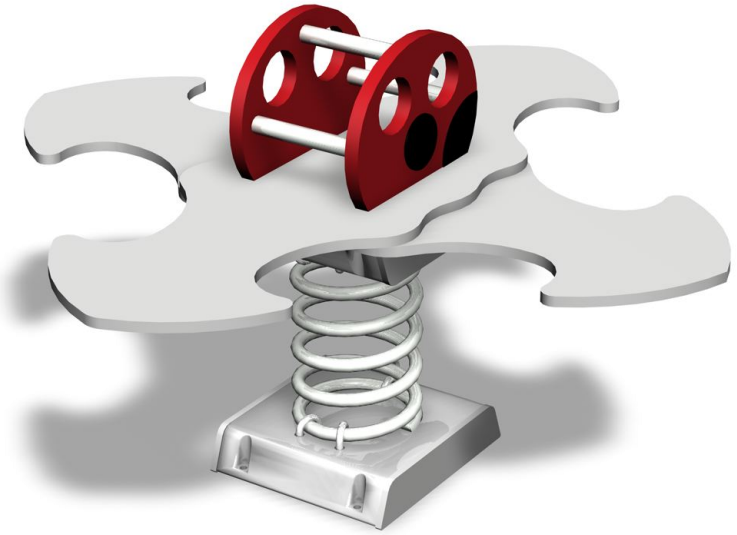

URED OVLASTENOG INŽENJERA Mario Domljanović d. i. g. Split, Doverska 25 Tel. 098 936 70 46	
NARUCITELJ: GRAD SPLIT	
GRADEVINA: DJEČJE IGRALIŠTE U GK VELI VAROŠ	
FAZA: IZVEDBENO PROJEKTNO RJEŠENJE UREDENJA	
SADRZAJ:SPRAVA BR.4 "ČETVEROSJEDNA LJULJAČKA NA SPIRALNOJ OPRUZI” - 3D SLIKA	
IZRADIO: Mario Domljanović d. i. g.	
LIST BR. 3.21.	
DATUM : KOLOVOZ 2009.	OZNAKA: T. D. GS-12-6/09

SPRAVA BR. 5 "LJULJAČKA" - TLOCRT

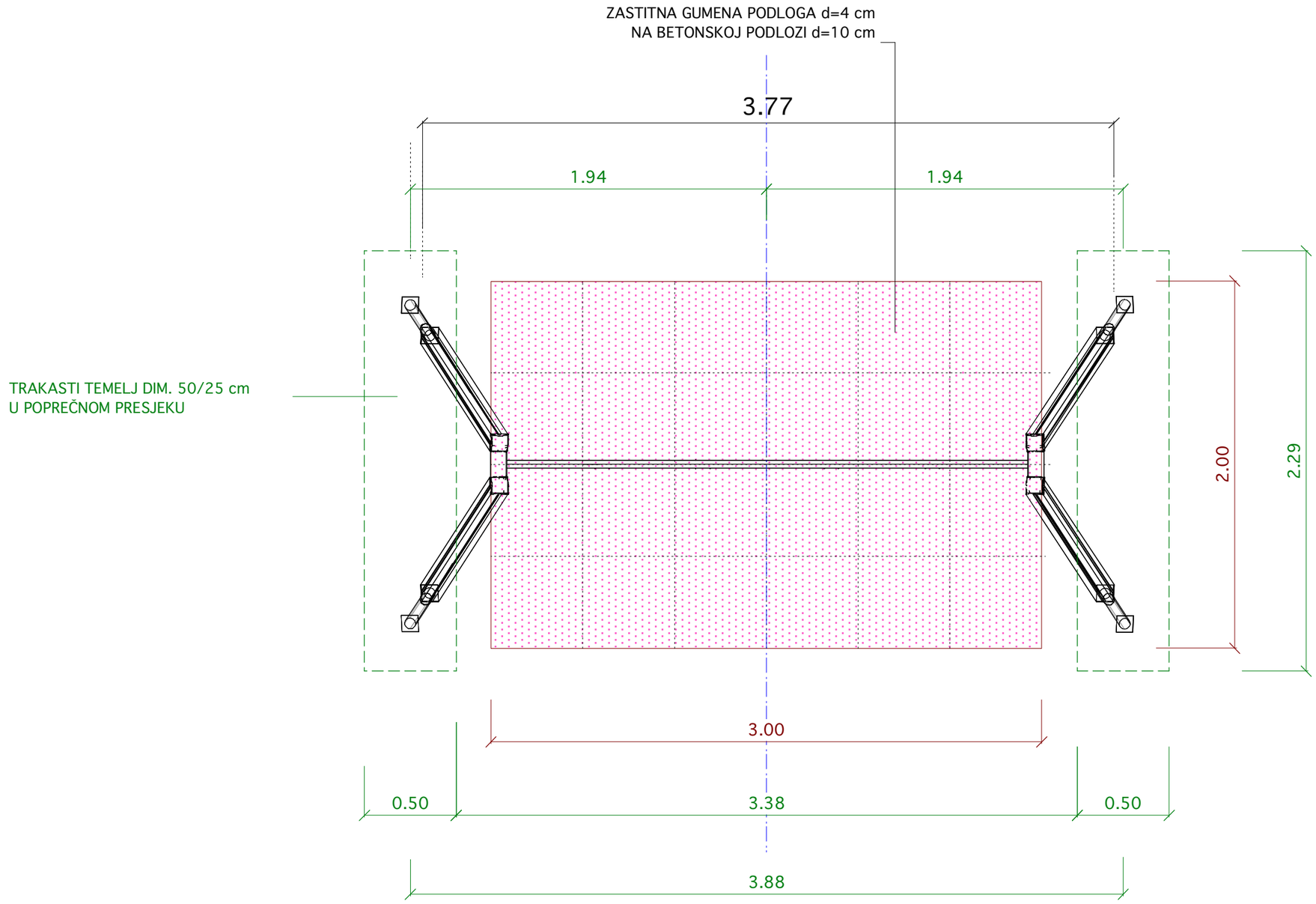

URED OVLASTENOG INŽENJERA Mario Domljanović d. i. g.	
Split, Doverska 25	Tel. 098 936 70 46
NARUCITELJ: GRAD SPLIT	
GRADEVINA: DJEČJE IGRALIŠTE U GK VELI VAROŠ	
FAZA: IZVEDBENO PROJEKTNO RJEŠENJE UREDENJA	
SADRZAJ: SPRAVA BR. 5 "LJULJAČKA" - TLOCRT	M 1:50
IZRADIO: Mario Domljanović d. i. g.	
	LIST BR. 3.22.
DATUM : KOLOVOZ 2009.	OZNAKA: T. D. GS-12-6/09

SPRAVA BR. 5 ”LJULJAČKA” - POGLED

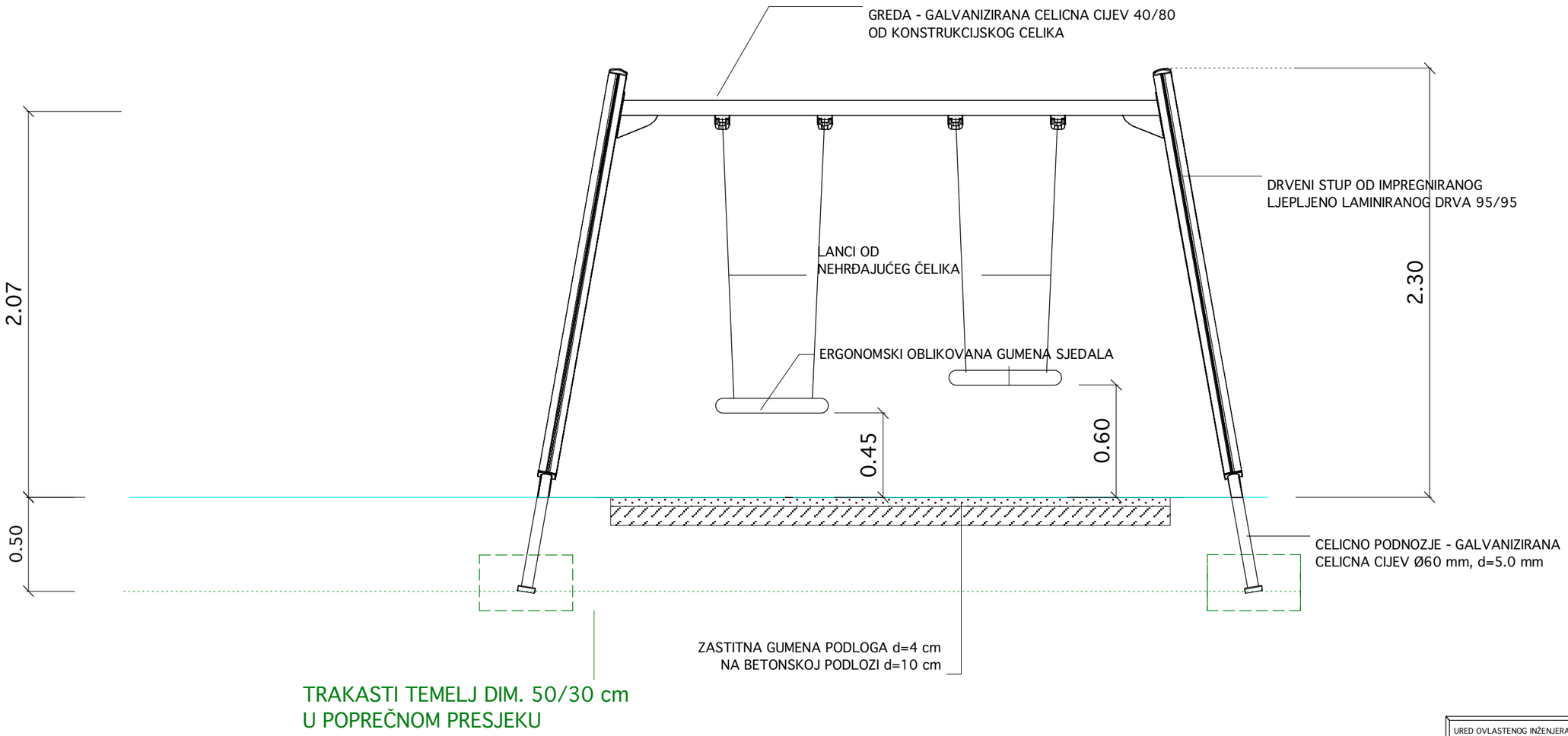

URED OVLASTENOG INŽENJERA Mario Domljanović d. i. g. Split, Doverska 25 Tel. 098 936 70 46	
NARUCITELJ: GRAD SPLIT	
GRADEVINA: DJEČJE IGRALIŠTE U GK VELI VAROŠ	
FAZA: IZVEDBENO PROJEKTNO RJEŠENJE UREDENJA	
SADRZAJ: SPRAVA BR. 5 ”LJULJAČKA” - POGLED	M 1:50
IZRADIO: Mario Domljanović d. i. g.	
LIST BR. 3.23.	
DATUM : KOLOVOZ 2009.	OZNAKA: T. D. GS-12-6/09

SPRAVA BR. 5 ”LJULJAČKA” - 3D CRTEŽ

URED OVLASTENOG INŽENJERA Mario Domljanović d. i. g.	
Split, Doverska 25	Tel. 098 936 70 46
NARUCITELJ: GRAD SPLIT	
GRADEVINA: DJEČJE IGRALIŠTE U GK VELI VAROŠ	
FAZA: IZVEDBENO PROJEKTNO RJEŠENJE UREDENJA	
SADRZAJ: SPRAVA BR. 5 "LJULJAČKA - 3D CRTEŽ	
IZRADIO: Mario Domljanović d. i. g.	
	LIST BR. 3.24.
DATUM : KOLOVOZ 2009.	OZNAKA: T. D. GS-12-6/09

KLUPA ZA SJEDENJE MJ 1:20

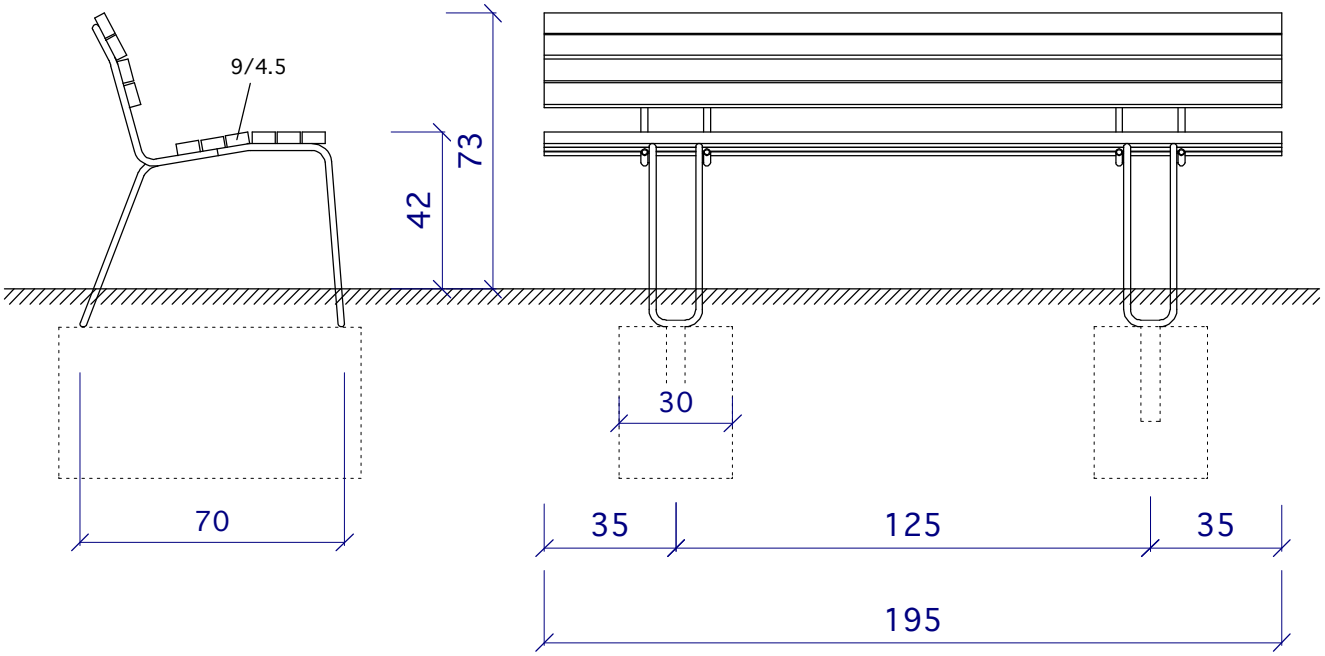

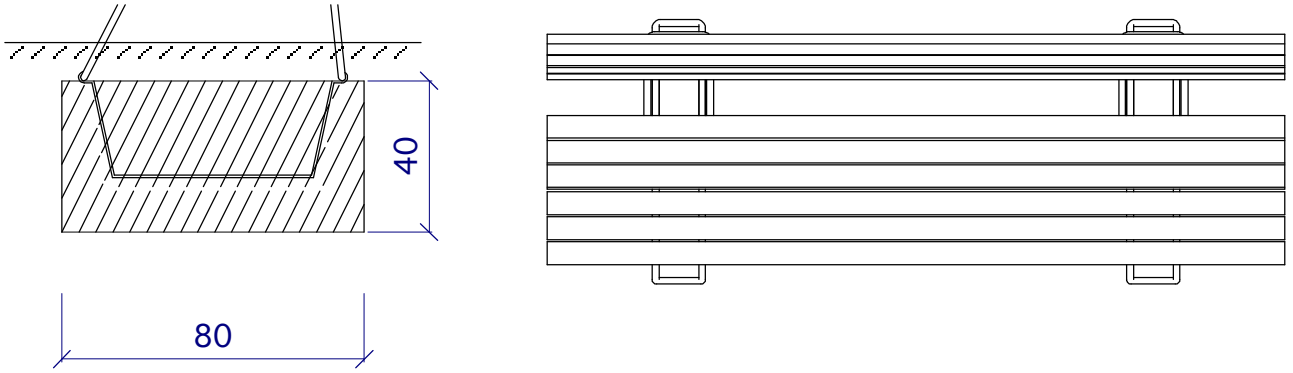

URED OVLASTENOG INŽENJERA Mario Domljanović d. i. g.	
Split, Doverska 25	Tel. 098 936 70 46
NARUCITELJ: GRAD SPLIT	
GRADEVINA: DJEČJE IGRALIŠTE U GK VELI VAROŠ	
FAZA: IZVEDBENO PROJEKTNO RJEŠENJE UREDENJA	
SADRZAJ: KLUPA ZA SJEDENJE	M 1:20
IZRADIO: Mario Domljanović d. i. g.	
	LIST BR. 3.25.
DATUM : KOLOVOZ 2009.	OZNAKA: T. D. GS-12-6/09

TABLA UPOZORENJA

URED OVLASTENOG INŽENJERA Mario Domljanović d. i. g.	
Split, Doverska 25	Tel. 098 936 70 46
NARUCITELJ: GRAD SPLIT	
GRADEVINA: DJEČJE IGRALIŠTE U GK VELI VAROŠ	
FAZA: IZVEDBENO PROJEKTNO RJEŠENJE UREDENJA	
SADRZAJ: TABLA UPOZORENJA	
IZRADIO: Mario Domljanović d. i. g.	
	LIST BR. 3.26.
DATUM : KOLOVOZ 2009.	OZNAKA: T. D. GS-12-6/09