URED OVLAŠTENOG INŽENJERA - Mario Domljanović d.i.g.
Tel. 098 936 70 46
Split, Doverska 25
e mail: mario.domljanovic@st.t-com.hr

NARUČITELJ : GRAD SPLIT

LOKACIJA : GRADSKI KOTAR SPINUT

GRAĐEVINA : DJEČJE IGRALIŠTE U ULICI BANA BERISLAVIĆA

PREDMET : PROJEKT UREĐENJA DJEČJEG IGRALIŠTA

FAZA IZVEDBE: IZVEDBENO PROJEKTNO RJEŠENJE

OZNAKA : TD GS-11-5/09

PROJEKTANT : Mario Domljanović dipl. ing. građ.

STRUČNI SURADNIK: Diana Maleš dipl. ing. agr.

Split, kolovoz 2009.

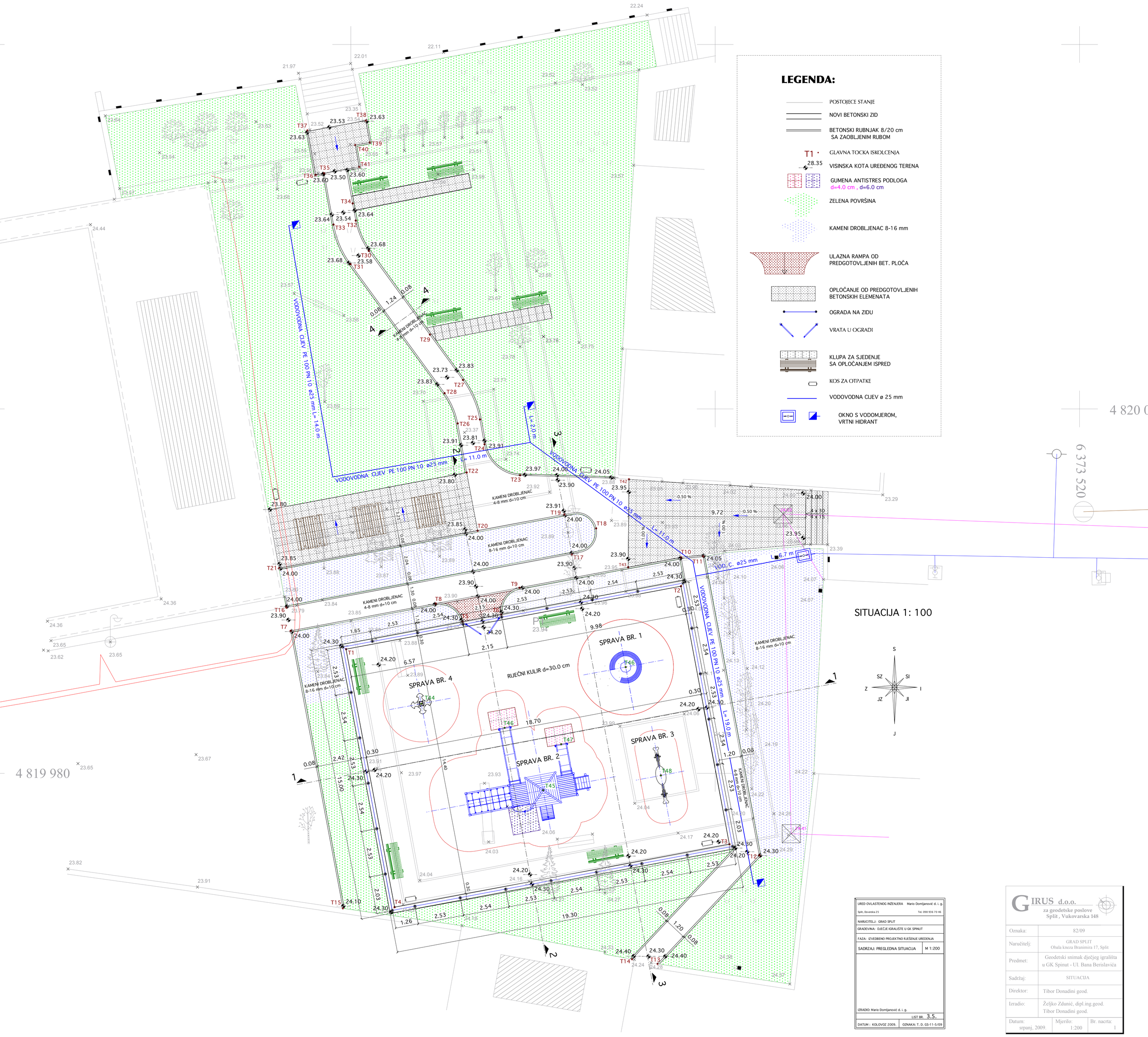

URED OVLASTENOG INŽENJERA Mario Domljanović d. i. g.	
Split, Dovenska 25	Tel. 098 936 70 46
NARUCITELJ: GRAD SPLIT	
GRADEVINA: DJEČJE IGRALIŠTE U GK SPINUT	
FAZA: IZVEDBENO PROJEKTNO RJEŠENJE UREDENJA	
SADRZAJ: PREGLEDNA SITUACIJA	M 1:200
IZRADIO: Mario Domljanović d. i. g.	
	LIST BR. 3.5.
DATUM : KOLOVOZ 2009.	OZNAKA: T. D. GS-11-5/09

GIRUS d.o.o.
za geodetske poslove
Split , Vukovarska 148

Oznaka:	82/09	
Naručitelj:	GRAD SPLIT Obala kneza Branimira 17, Split	
Predmet:	Geodetski snimak dječjeg igrališta u GK Spinut - Ul. Bana Berislavića	
Sadržaj:	SITUACIJA	
Direktor:	Tibor Donadini geod.	
Izradio:	Željko Zdunić, dipl.ing.geod. Tibor Donadini geod.	
Datum: srpanj, 2009.	Mjerilo: 1:200	Br. nacrta: 1

DJEČJE IGRALIŠTE U GK SPINUT

HORTIKULTURNO RJEŠENJE

M 1:200

LEGENDA

STABLAŠICE:

1. Cupresus sempervirens 'Pyramidalis'
2. x Cupressocyparis leylandii
3. Lagerstroemia indica

GRMLJE:

4. Jasminum mesnyi
5. Laurus nobilis
6. Photinia x fraseri 'Red Robin'
7. Pittosporum tobira 'Nana'
8. Punica granatum
9. Spiraea x vanhouttei
10. Viburnum tinus

POLUGRMLJE:

11. Lavandula angustifolia
12. Rosmarinus officinalis
13. Rosmarinus officinalis 'Prostratus'

14. Trava
15. Šljunak, bijeli i sivi

POSTOJEĆA STABLA I GRMLJE:

- Celtis australis
- Cercis siliquastrum
- Cupressus sempervirens
- Buxus sempervirens
- Pinus halepensis
- Pittosporum tobira
- Punica granatum
- Viburnum tinus

UROD OVLASTENOG INENJERA Mario Domljanović d. i. g. Split, Doverska 25 Tel. 098 936 70 46	
NARUCITELJ: GRAD SPLIT	
GRADEVINA: DJEČJE IGRALIŠTE U GK SPINUT	
FAZA:IZVEDBENO PROJEKTNO RJEŠENJE UREDENJA	
SADRŽAJ: HORTIKULTURNO RJEŠENJE	M 1:200
IZRADILA: Diana Males dipl.Ing.agr.	
GLAVNI PROJEKTANT: Mario Domljanović d. i. g.	
	LIST BR.
DATUM:KOLOVOZ 2009.	OZNAKA:T.D. GS-11-5/09

PRESJEK 1-1

DETALJ "A"

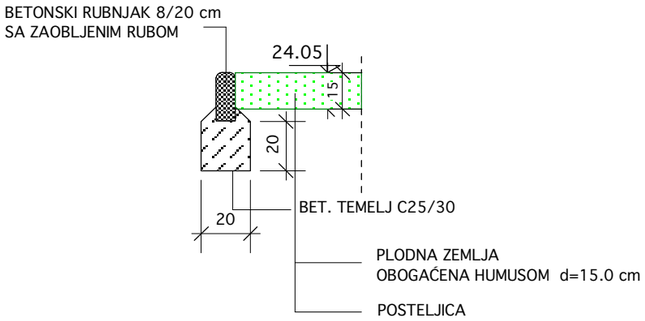

DETALJ "B"

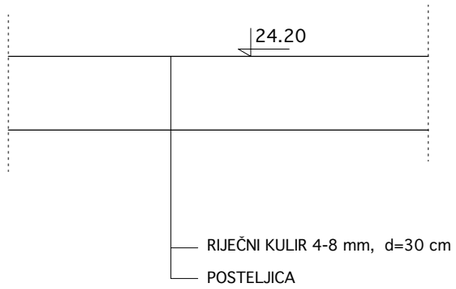

DETALJ "C"

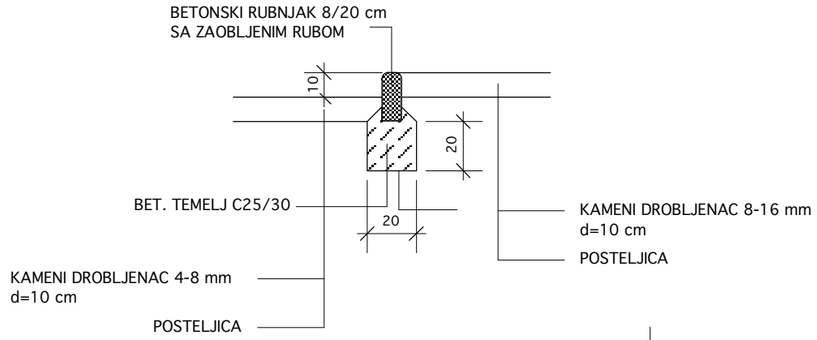

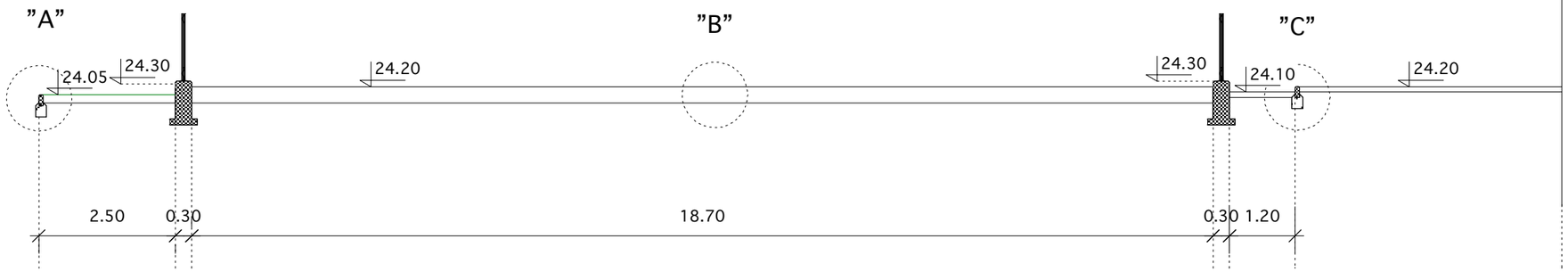

URED OVLASTENOG INŽENJERA Mario Domljanović d. i. g. Split, Doverska 25 Tel. 098 936 70 46	
NARUCITELJ: GRAD SPLIT	
GRADEVINA: DJEČJE IGRALIŠTE U GK SPINUT	
FAZA: IZVEDBENO PROJEKTNO RJEŠENJE UREDENJA	
SADRZAJ: PRESJEK 1-1	M 1:100
IZRADIO: Mario Domljanović d. i. g.	
LIST BR. 3.7.	
DATUM : KOLOVOZ 2009.	OZNAKA: T. D. GS-11-5/09

PRESJEK 2-2

DETALJ "D"

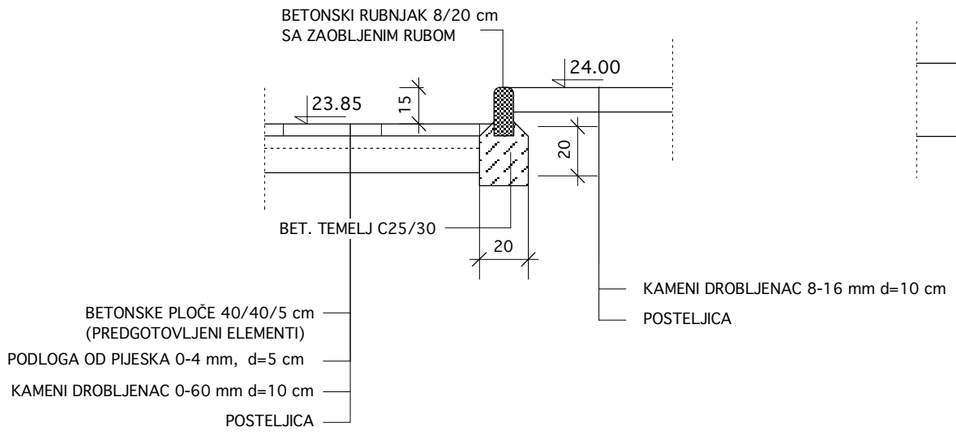

DETALJ "B"

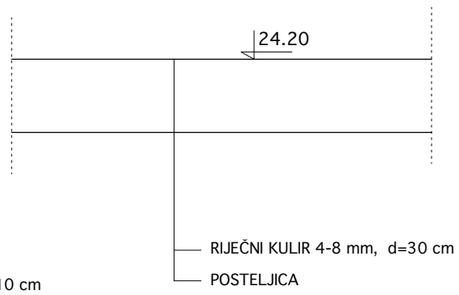

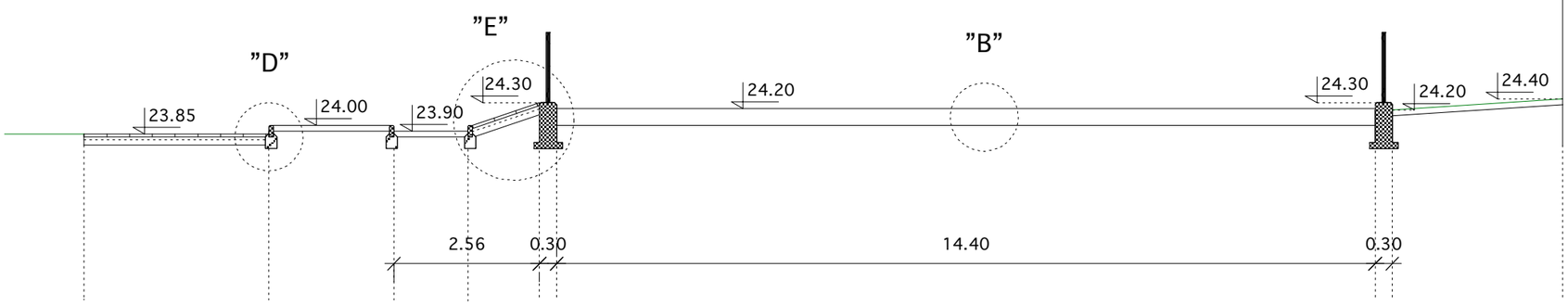

DETALJ "E"

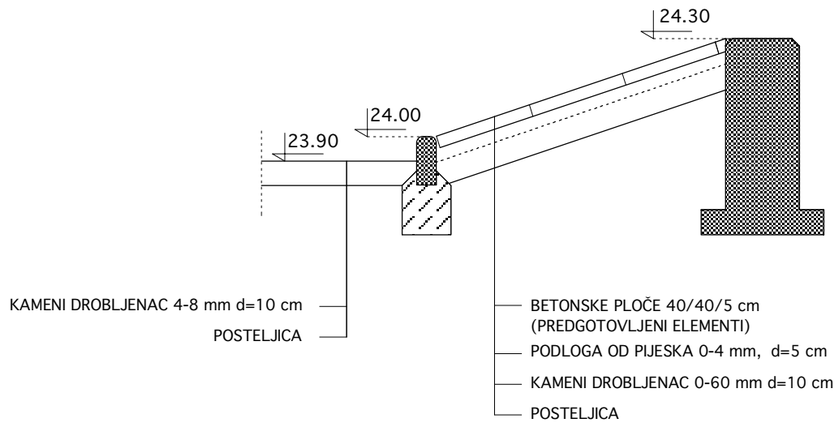

URED OVLASTENOG INŽENJERA Mario Domljanović d. i. g. Split, Doverska 25 Tel. 098 936 70 46	
NARUCITELJ: GRAD SPLIT	
GRADEVINA: DJEČJE IGRALIŠTE U GK SPINUT	
FAZA: IZVEDBENO PROJEKTNO RJEŠENJE UREDENJA	
SADRZAJ: PRESJEK 2-2	M 1:100
IZRADIO: Mario Domljanović d. i. g.	
	LIST BR. 3.8.
DATUM : KOLOVOZ 2009.	OZNAKA: T. D. GS-11-5/09

PRESJEK 3-3

DETALJ "C"

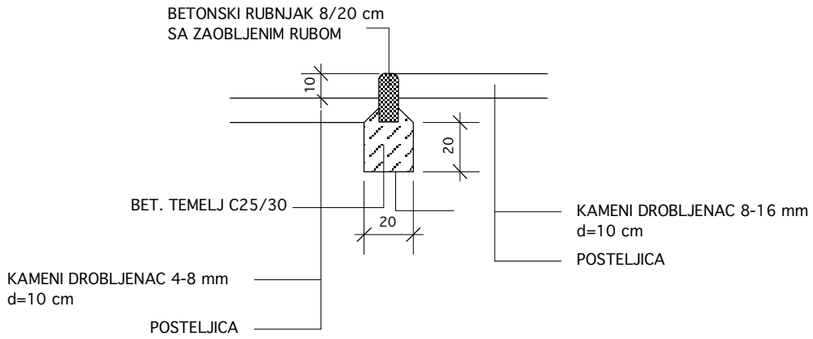

DETALJ "B"

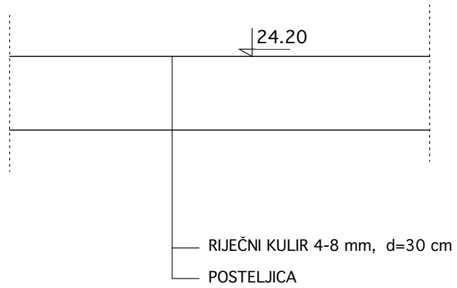

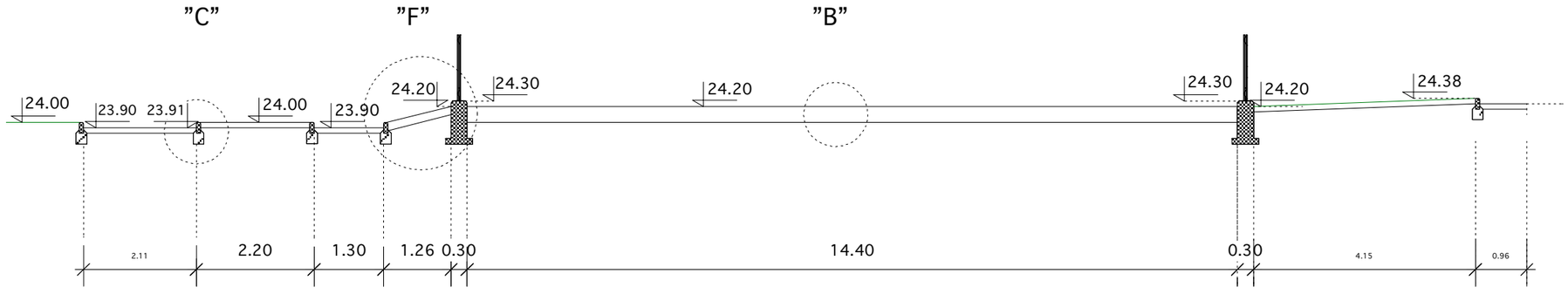

DETALJ "F"

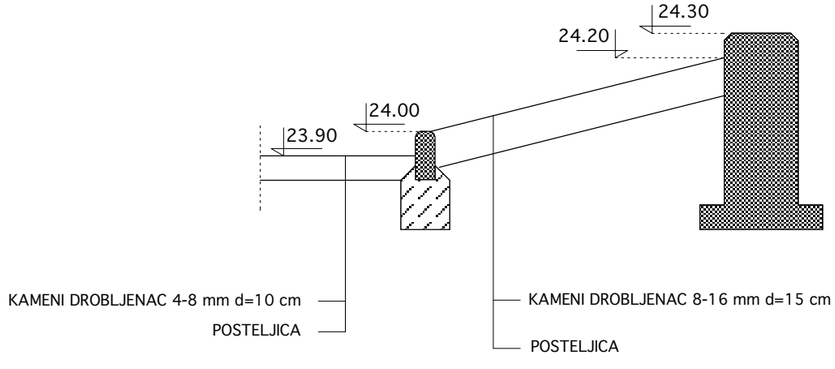

URED OVLASTENOG INŽENJERA Mario Domljanović d. i. g. Split, Doverska 25 Tel. 098 936 70 46	
NARUCITELJ: GRAD SPLIT	
GRADEVINA: DJEČJE IGRALIŠTE U GK SPINUT	
FAZA: IZVEDBENO PROJEKTNO RJEŠENJE UREDENJA	
SADRZAJ: PRESJEK 3-3	M 1:100
IZRADIO: Mario Domljanović d. i. g.	
LIST BR. 3.9.	
DATUM : KOLOVOZ 2009.	OZNAKA: T. D. GS-11-5/09

PRESJEK 4-4

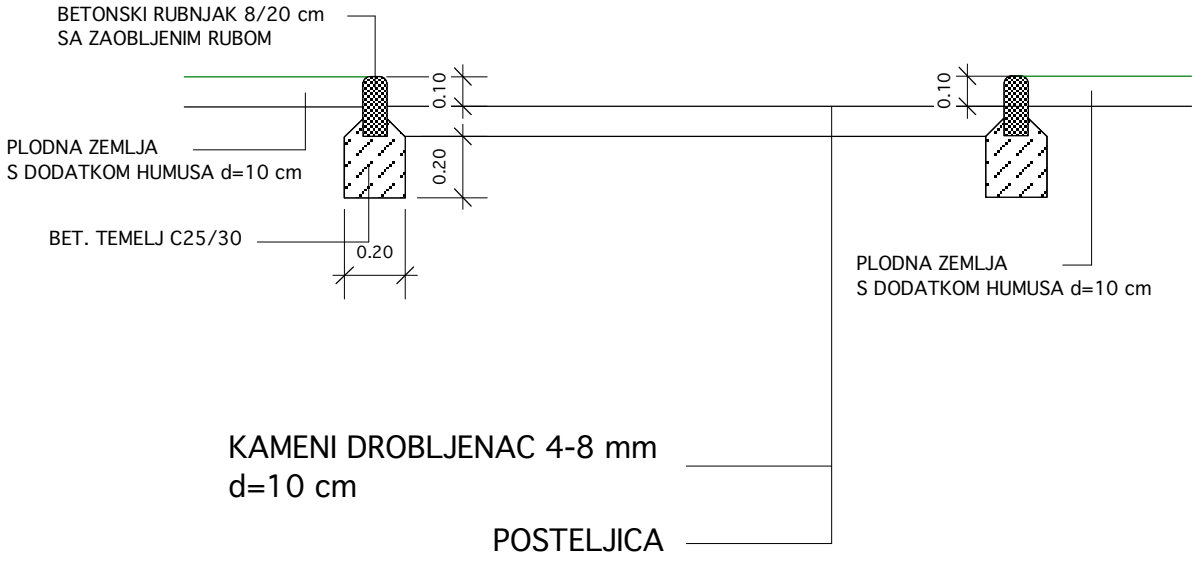

URED OVLASTENOG INŽENJERA Mario Domljanović d. i. g.	
Split, Doverska 25 Tel. 098 936 70 46	
NARUCITELJ: GRAD SPLIT	
GRADEVINA: DJEČJE IGRALIŠTE U GK SPINUT	
FAZA: IZVEDBENO PROJEKTNO RJEŠENJE UREDENJA	
SADRZAJ: PRESJEK 4-4	M 1:25
IZRADIO: Mario Domljanović d. i. g.	
LIST BR. 3.10.	
DATUM : KOLOVOZ 2009.	OZNAKA: T. D. GS-11-5/09