SITUACIJA 1: 150

LEGENDA:

- POSTOJECE STANJE
- NOVI BETONSKI ZID
- DOGRADNJA - IZRAVNANJE POSTOJEĆEG ZIDA
- BETONSKI RUBNJAK 8/20 cm SA ZAOBLJENIM RUBOM
- T1 • GLAVNA TOCKA ISKOLCENJA
- 39.00 VISINSKA KOTA UREĐENOG TERENA
- GUMENA ANTISTRES PODLOGA d=4.0 cm , d=6.0 cm
- ZELENA POVRŠINA
- RIJEČNI KULIR 4-8 mm , d=30 cm
- OGRADA NA ZIDU
- VRATA U OGRADI
- RAMPA PRED ULAZNIM VRATIMA OD PREDGOTOVLJENIH BET. EL.
- KLUPA ZA SJEDENJE SA OPLOČANJEM ISPRED
- KOS ZA OTPATKE
- VODOVODNA CIJEV ø 25 mm
- VRTNI HIDRANT
- OKNO S VODOMJEROM
- DRENAŽNA CIJEV ø 160 mm
- OKNA DRENAŽE
- OPLOČANJE OBODNE STAZE OD BET. PLOČA POVRŠINSKE OBRADE KULIR BETON

URED OVLASTENOG INŽENJERA Mario Domljanović d. i. g. Split, Doverska 25 Tel. 098 936 70 46	
NARUČITELJ: GRAD SPLIT	
GRADEVINA: DJEČJE IGRALIŠTE U OSJEČKOJ ULICI	
FAZA: IZVEDBENO PROJEKTNO RJEŠENJE UREĐENJA	
SADRŽAJ: SITUACIJA	M 1:150
IZRADIO: Mario Domljanović, dipl. ing. građ.	
	LIST BR. 3.5.
DATUM : OŽUJAK 2010.	OZNAKA: T. D. GS-33/09

SITUACIJA HORTIKULTURNOG UREĐENJA

M 1:200

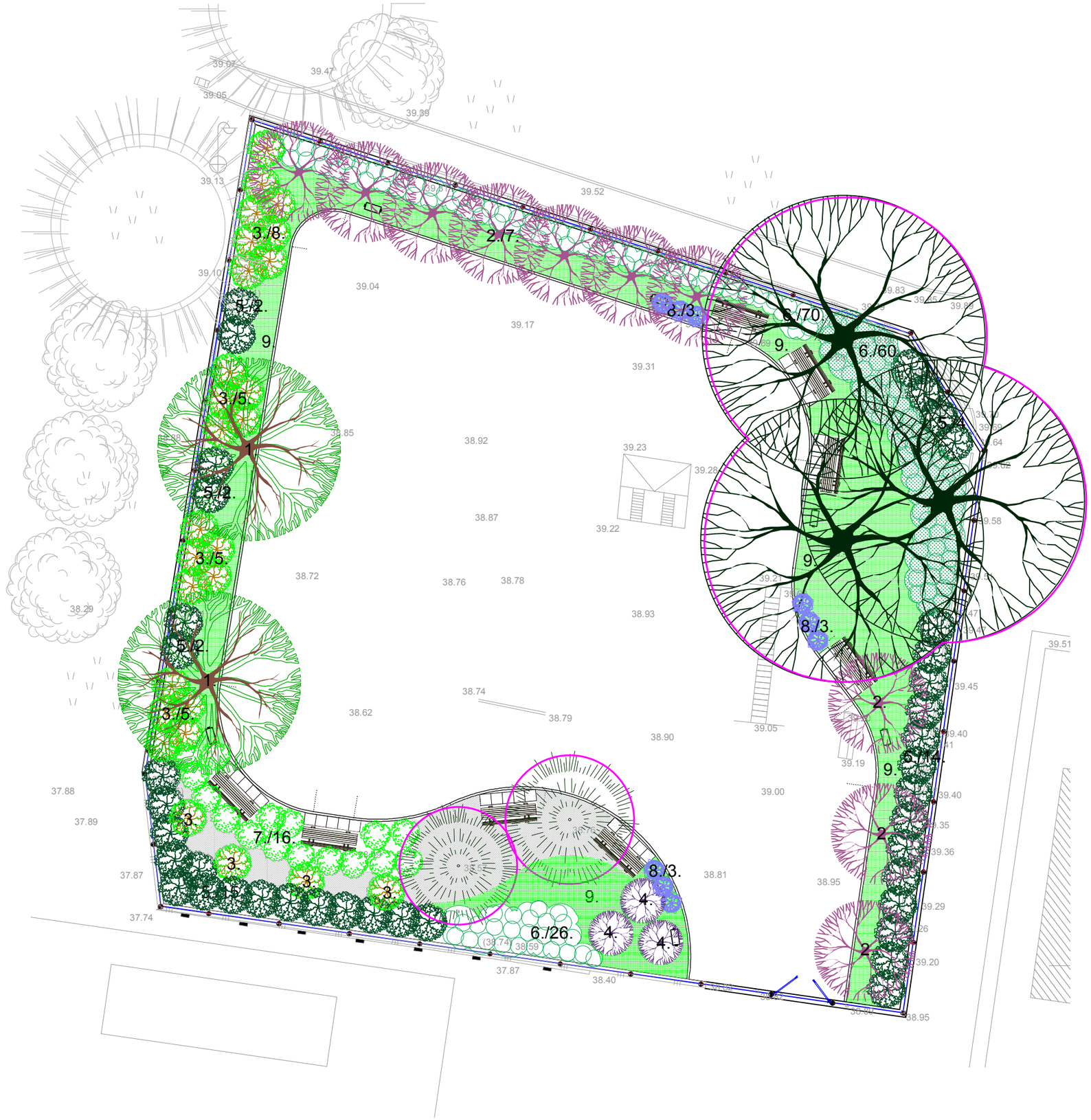

LEGENDA

STABLAŠICE:
1. Cercis siliquastrum
2. Tamarix gallica

GRMLJE:
3. Elaeagnus pungens 'Maculata'
4. Hibiscus syriacus
5. Laurus nobilis
6. Myrtus communis sbsp.tarentina
7. Pittosporum tobira 'Nana'

POLUGRMLJE:
8. Lavandula angustifolia

9. Trava

POSTOJEĆA STABLA:
Sophora japonica
Cupressus sempervirens var. horizontalis

URED OVLASTENOG INENJERA Mario Domljanovic d.i.g.	
Split, Doverska 25 Tel. 098 936 70 46	
NARUČITELJ: GRAD SPLIT	
GRAĐEVINA: DJECJE IGRALIŠTE U OSJECKOJ ULICI	
FAZA:IZVEDBENO PROJEKTNO RJEŠENJE UREDENJA -	
SADRŽAJ: SITUACIJA HORTIKULTURNOG UREDENJA -	M 1:200
IZRADILA: Diana Males dipl.ing.agr.	
	LIST BR. 3.6.
DATUM : OZUJAK 2010.	OZNAKA: T. D. GS-33/09

PRESJEK 1-1

DETALJ "A"

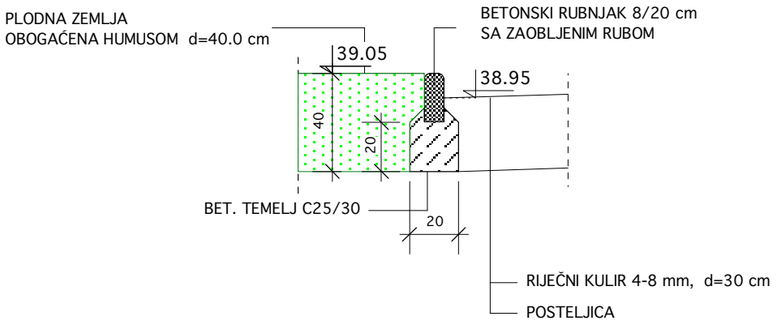

DETALJ "B"

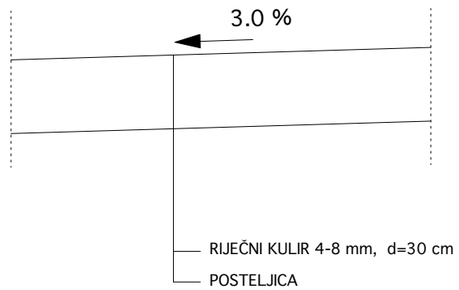

DETALJ "C"

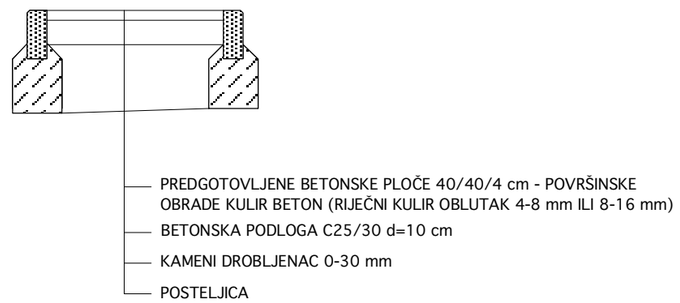

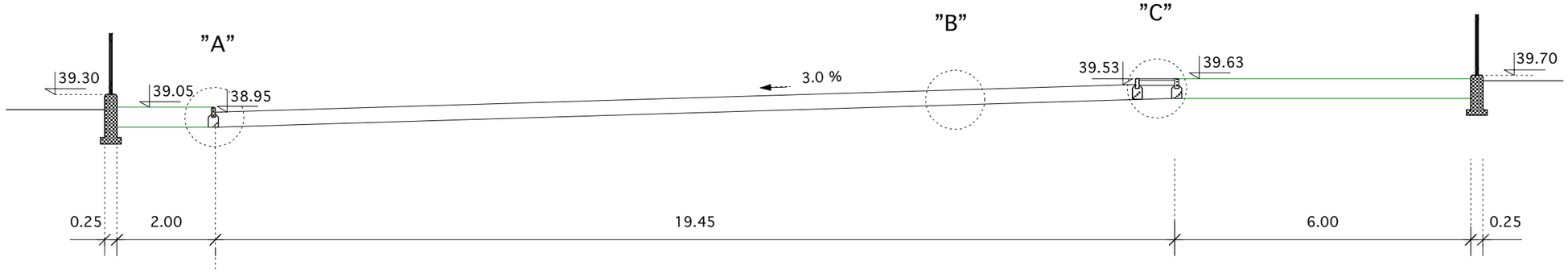

URED OVLASTENOG INŽENJERA Mario Domljanović d. i. g. Split, Doverska 25 Tel. 098 936 70 46	
NARUCITELJ: GRAD SPLIT	
GRADEVINA: DJEČJE IGRALIŠTE U OSJEČKOJ ULICI	
FAZA: IZVEDBENO PROJEKTNO RJEŠENJE UREDENJA	
SADRZAJ: PRESJEK 1-1	M 1:100
IZRADIO: Mario Domljanović d. i. g.	
LIST BR. 3.7.	
DATUM : OŽUJAK 2010.	OZNAKA: T. D. GS-33/09

PRESJEK 2-2

DETALJ "C"

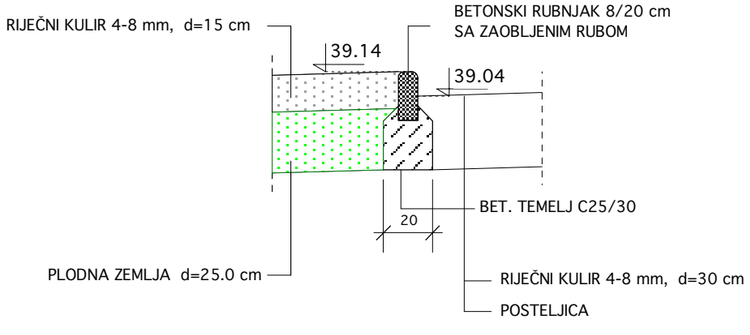

DETALJ "B"

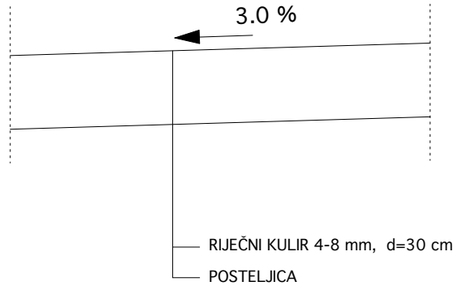

DETALJ "A"

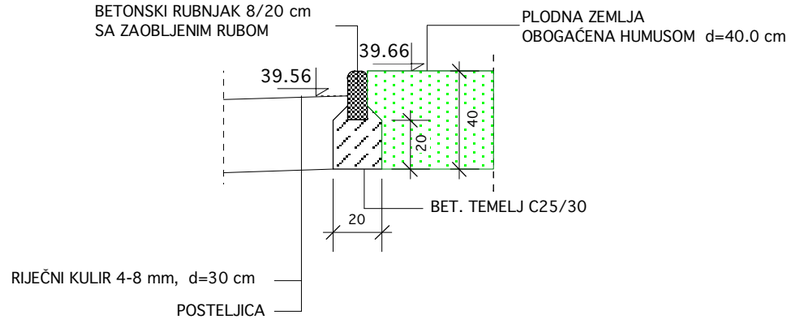

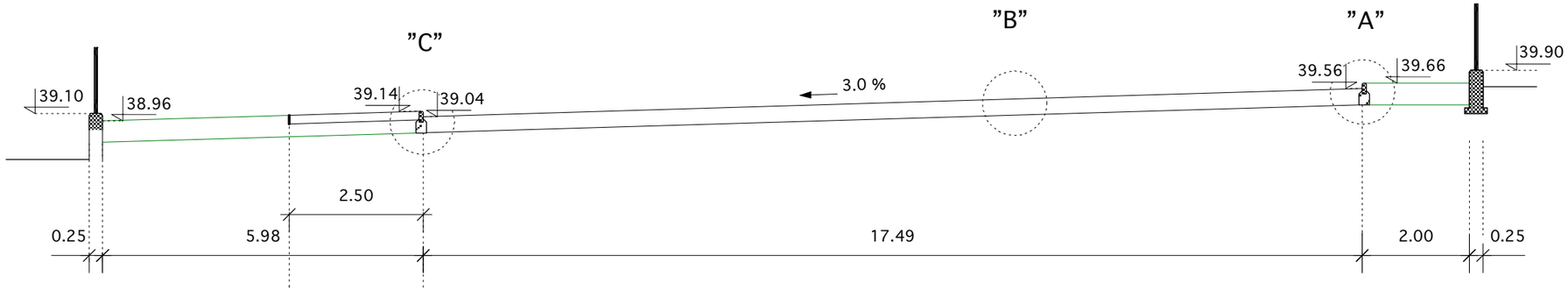

URED OVLASTENOG INŽENJERA Mario Domljanović d. i. g. Split, Doverska 25 Tel. 098 936 70 46	
NARUCITELJ: GRAD SPLIT	
GRADEVINA: DJEČJE IGRALIŠTE U OSJEČKOJ ULICI	
FAZA: IZVEDBENO PROJEKTNO RJEŠENJE UREDENJA	
SADRZAJ: PRESJEK 2-2	M 1:100
IZRADIO: Mario Domljanović d. i. g.	
	LIST BR. 3.8.
DATUM : OŽUJAK 2010.	OZNAKA: T. D. GS-33/09

RAMPA ISPRED ULAZNIH VRATA

PRESJEK:

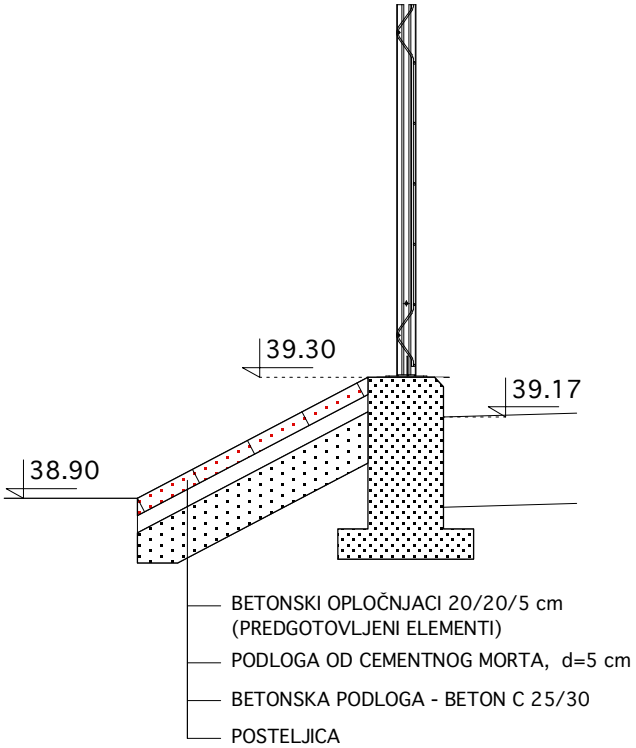

TLOCRT:

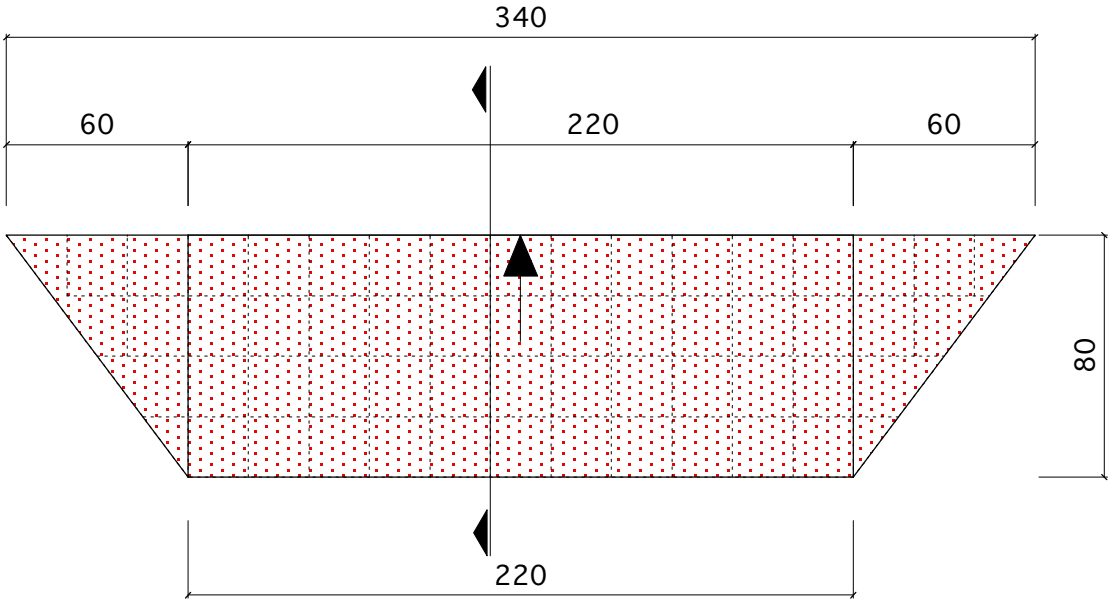

URED OVLASTENOG INŽENJERA Mario Domljanović d. i. g. Split, Doverska 25 Tel. 098 936 70 46	
NARUCITELJ: GRAD SPLIT	
GRADEVINA: DJEČJE IGRALIŠTE U OSJEČKOJ ULICI	
FAZA: IZVEDBENO PROJEKTNO RJEŠENJE UREDENJA	
SADRZAJ: RAMPA ISPRED ULAZNIH VRATA	M 1:25
IZRADIO: Mario Domljanović, dipl. ing. građ.	
LIST BR. 3.9.	
DATUM : OŽUJAK 2010.	OZNAKA: T. D. GS-33/09

POPRECNI PRESJEK ROVA DRENAŽE

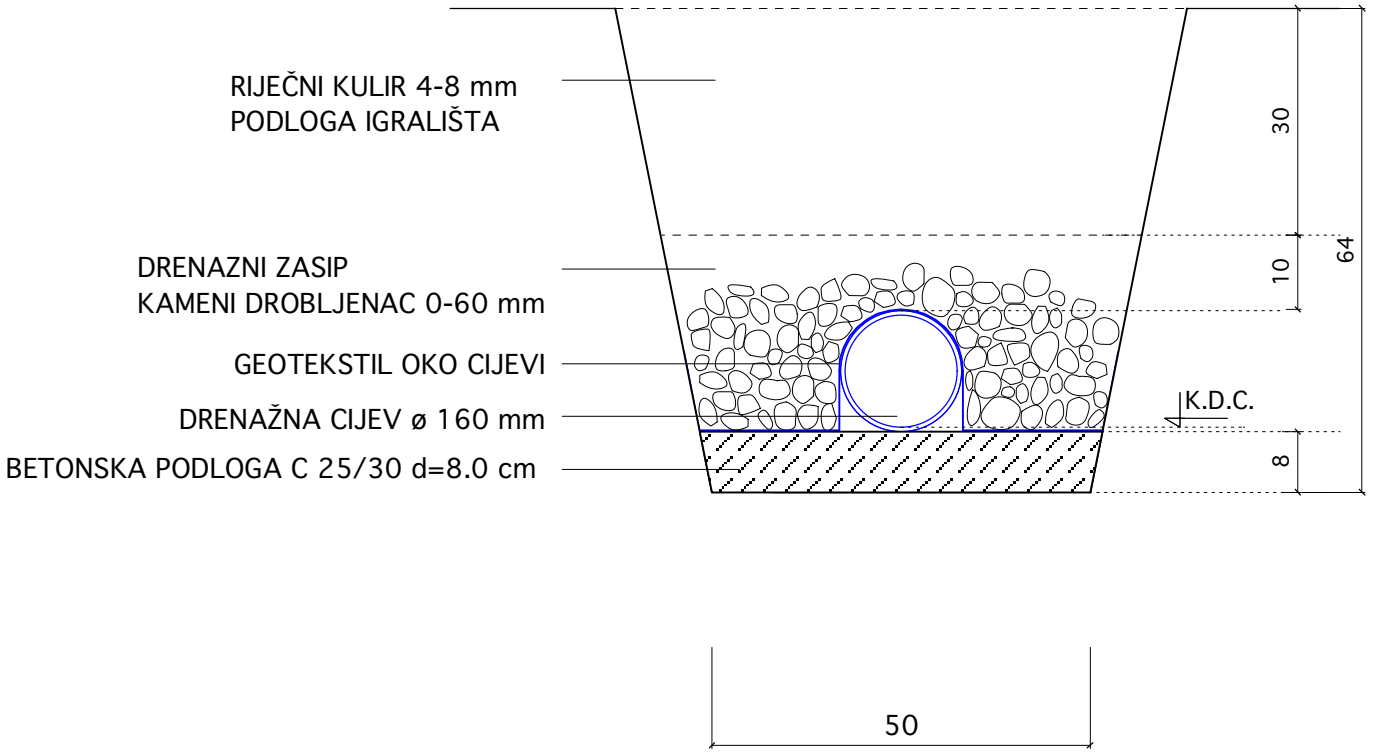

URED OVLASTENOG INŽENJERA Mario Domljanović d. i. g. Split, Doverska 25 Tel. 098 936 70 46	
NARUCITELJ: GRAD SPLIT	
GRADEVINA: DJEČJE IGRALIŠTE U OSJEČKOJ ULICI	
FAZA: IZVEDBENO PROJEKTNO RJEŠENJE UREDENJA	
SADRZAJ: POPREČNI PRESJEK ROVA DRENAŽE	M 1:10
IZRADIO: Mario Domljanović d. i. g.	
LIST BR. 3.10.	
DATUM : OŽUJAK 2010.	OZNAKA: T. D. GS-33/09

POPRECNI PRESJEK ROVA VODOVODA

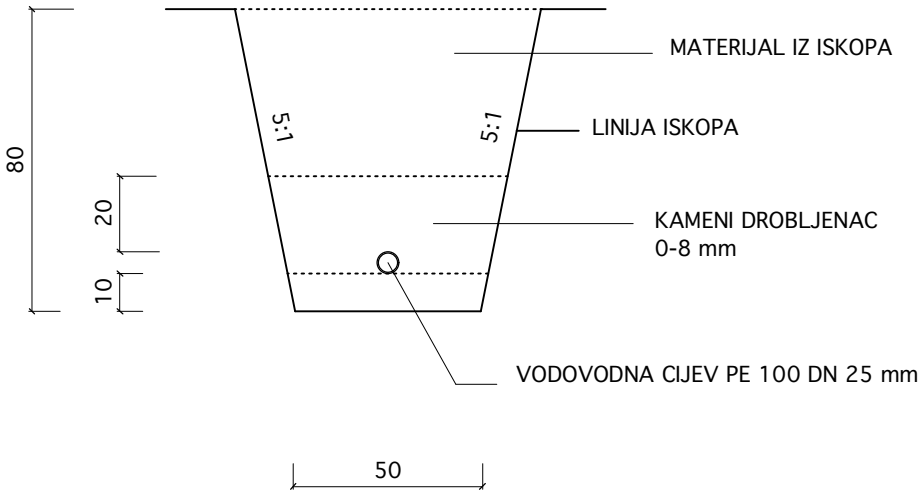

URED OVLASTENOG INŽENJERA Mario Domljanović d. i. g. Split, Doverska 25 Tel. 098 936 70 46	
NARUCITELJ: GRAD SPLIT	
GRADEVINA: DJEČJE IGRALIŠTE U OSJEČKOJ ULICI	
FAZA: IZVEDBENO PROJEKTNO RJEŠENJE UREDENJA	
SADRZAJ: POPREČNI PRESJEK ROVA VODOVODA	M 1:20
IZRADIO: Mario Domljanović d. i. g.	
LIST BR. 3.11.	
DATUM : OŽUJAK 2010.	OZNAKA: T. D. GS-33/09

OGRADNI PARAPETNI ZID

NOVI ZID :

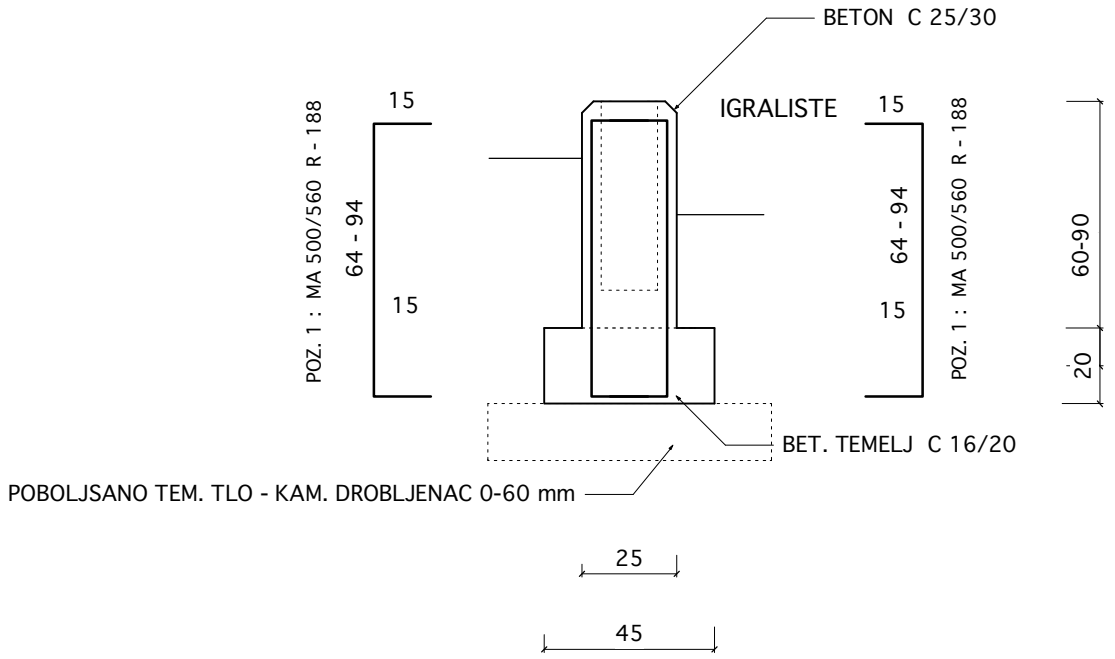

NADOGRADNJA POSTOJEĆEG ZIDA :

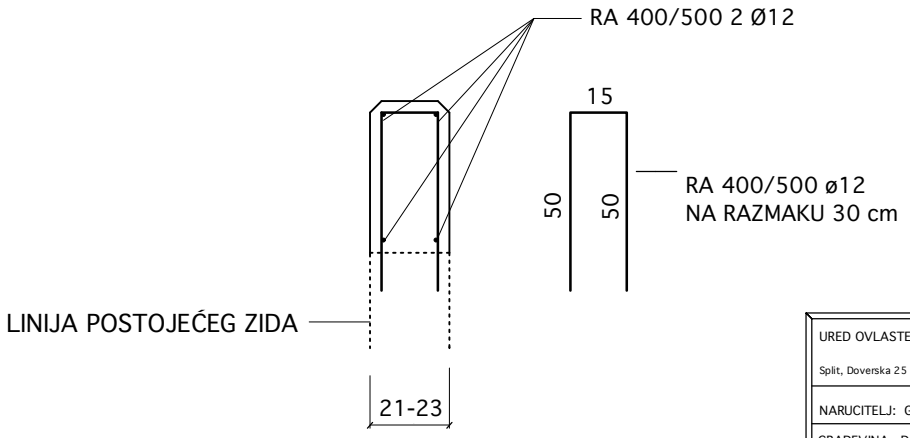

URED OVLASTENOG INŽENJERA Mario Domljanović d. i. g.	
Split, Doverska 25	Tel. 098 936 70 46
NARUCITELJ: GRAD SPLIT	
GRADEVINA: DJEČJE IGRALIŠTE U OSJEČKOJ ULICI	
FAZA: IZVEDBENO PROJEKTNO RJEŠENJE UREDENJA	
SADRZAJ: OGRADNI PARAPETNI ZID	M 1:20
IZRADIO: Mario Domljanović, dipl. ing. građ.	
LIST BR. 3.12.	
DATUM : OŽUJAK 2010.	OZNAKA: T. D. GS-33/09

OGRADA

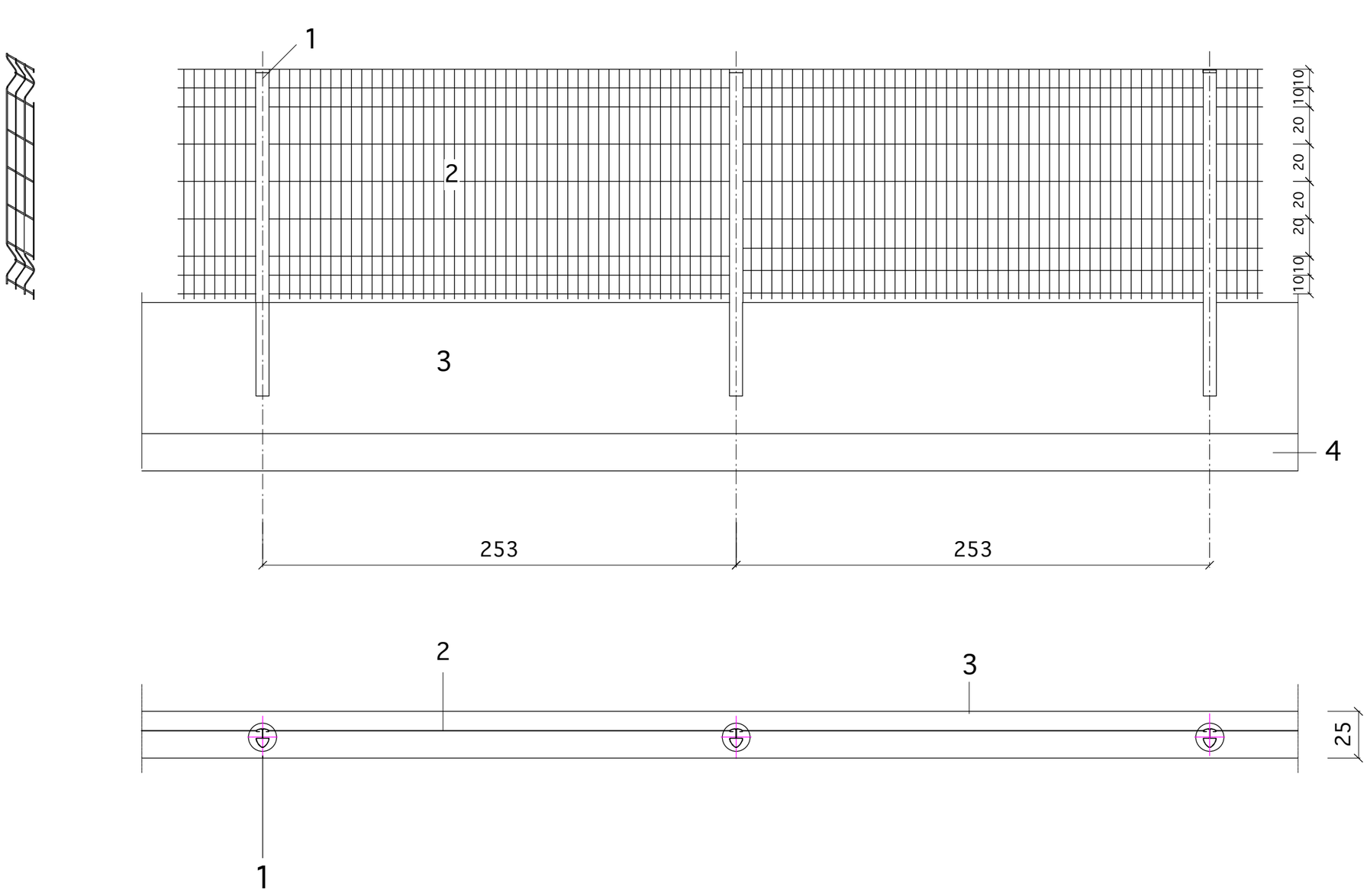

POP. PRESJEK STUPA OGRADE :

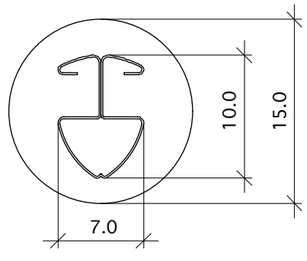

1 - STUP OGRADE OMEGA PRESJEKA - BOJA ZELENA RAL 6005

2 - PANEL OGRADE - BOJA ZELENA RAL 6005

3 - ARMIRANOBETONSKI PARAPETNI ZID

4 - BETONSKI TEMELJ

URED OVLASTENOG INŽENJERA Mario Domljanović d. i. g.	
Split, Doverska 25	Tel. 098 936 70 46
NARUCITELJ: GRAD SPLIT	
GRADEVINA: DJEČJE IGRALIŠTE U OSJEČKOJ ULICI	
FAZA: IZVEDBENO PROJEKTNO RJEŠENJE UREDENJA	
SADRZAJ: OGRADA	M 1:25
IZRADIO: Mario Domljanović, dipl. ing. građ.	
LIST BR. 3.13.	
DATUM : OŽUJAK 2010.	OZNAKA: T. D. GS-33/09

TLOCRT :

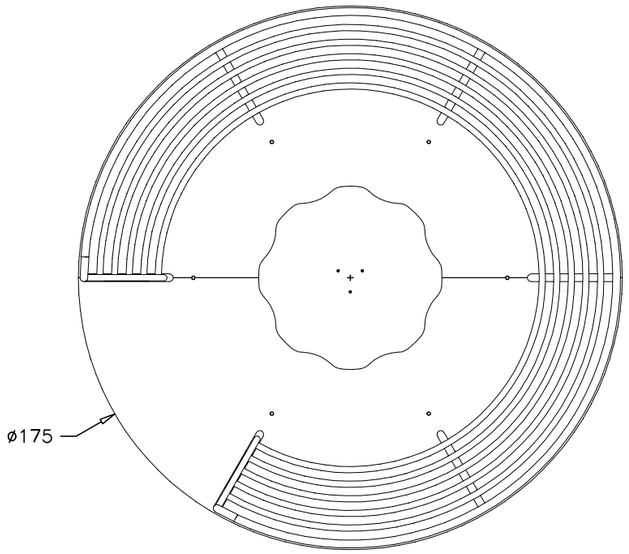

POGLED :

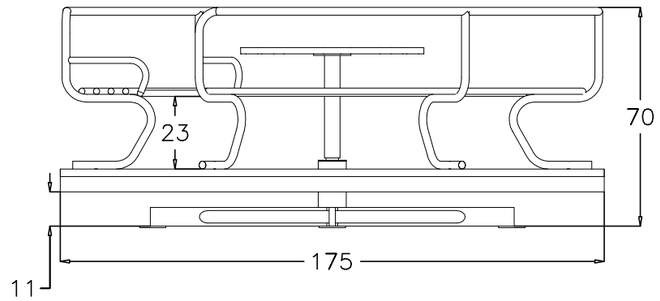

URED OVLASTENOG INŽENJERA Mario Domljanović d. i. g. Split, Doverska 25 Tel. 098 936 70 46	
NARUCITELJ: GRAD SPLIT	
GRADEVINA: DJEČJE IGRALIŠTE U OSJEČKOJ ULICI	
FAZA: IZVEDBENO PROJEKTNO RJEŠENJE UREDENJA	
SADRZAJ: SPRAVA BR. 1 KARUSEL - TLOCRT I POGLED	
IZRADIO: Mario Domljanović d. i. g.	
LIST BR. 3.14.	
DATUM : OŽUJAK 2010.	OZNAKA: T. D. GS-33/09

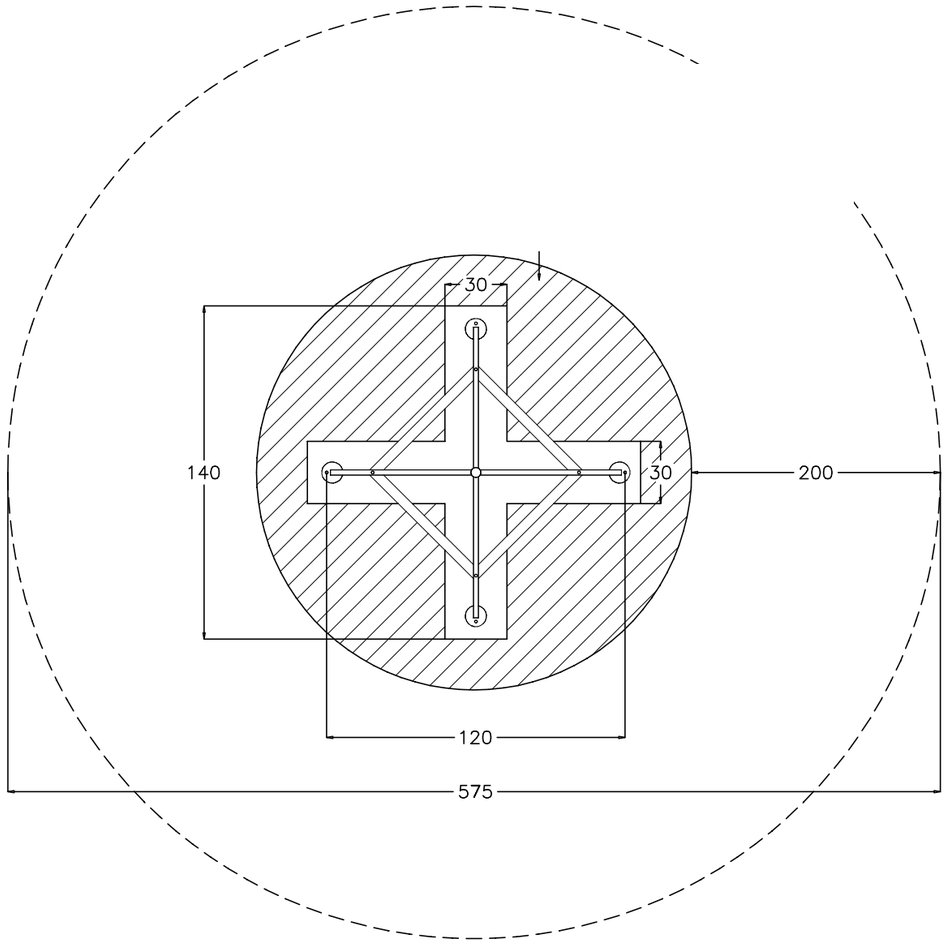

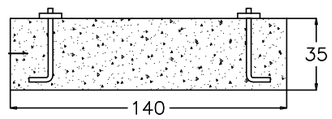

URED OVLASTENOG INŽENJERA Mario Domljanović d. i. g.	
Split, Doverska 25	Tel. 098 936 70 46
NARUCITELJ: GRAD SPLIT	
GRADEVINA: DJEČJE IGRALIŠTE U OSJEČKOJ ULICI	
FAZA: IZVEDBENO PROJEKTNO RJEŠENJE UREDENJA	
SADRZAJ: SPRAVA BR. 1 KARUSEL - TEMELJENJE	
IZRADIO: Mario Domljanović d. i. g.	
LIST BR. 3.15.	
DATUM : OŽUJAK 2010.	OZNAKA: T. D. GS-33/09

SPRAVA BR. 1 ”KARUSEL” - 3D SLIKA

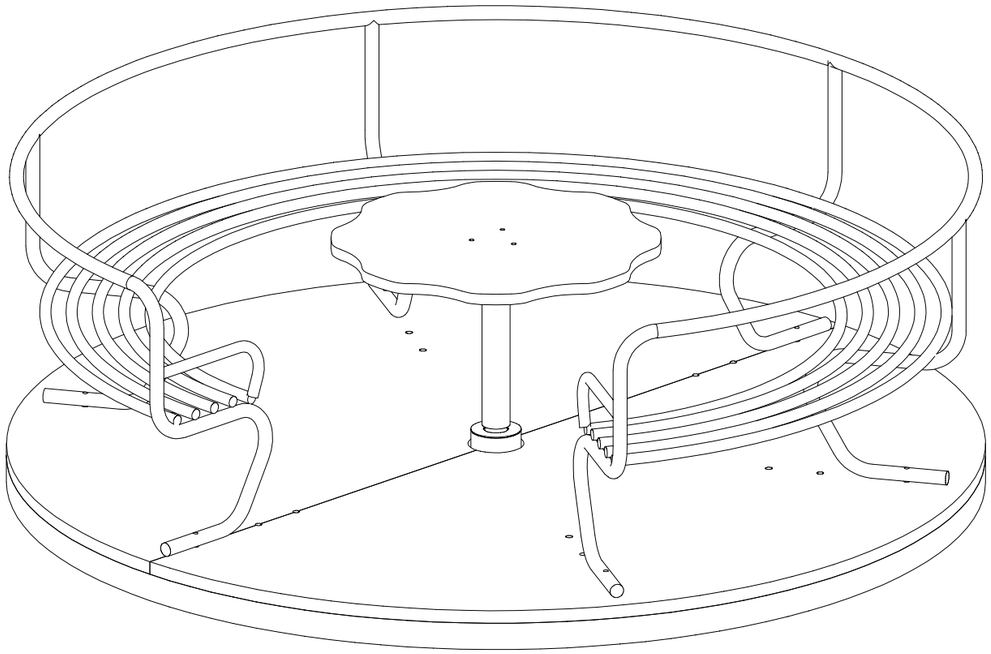

URED OVLASTENOG INŽENJERA Mario Domljanović d. i. g. Split, Doverska 25 Tel. 098 936 70 46	
NARUCITELJ: GRAD SPLIT	
GRADEVINA: DJEČJE IGRALIŠTE U OSJEČKOJ ULICI	
FAZA: IZVEDBENO PROJEKTNO RJEŠENJE UREDENJA	
SADRZAJ: SPRAVA BR. 1 KARUSEL - 3D SLIKA	
IZRADIO: Mario Domljanović d. i. g.	
LIST BR. 3.16.	
DATUM : OŽUJAK 2010.	OZNAKA: T.D. GS-33/09

SPRAVA BR. 2 - TORANJ S DVA TOBOGANA I POLIGONOM ZA PENJANJE - TLOCRT

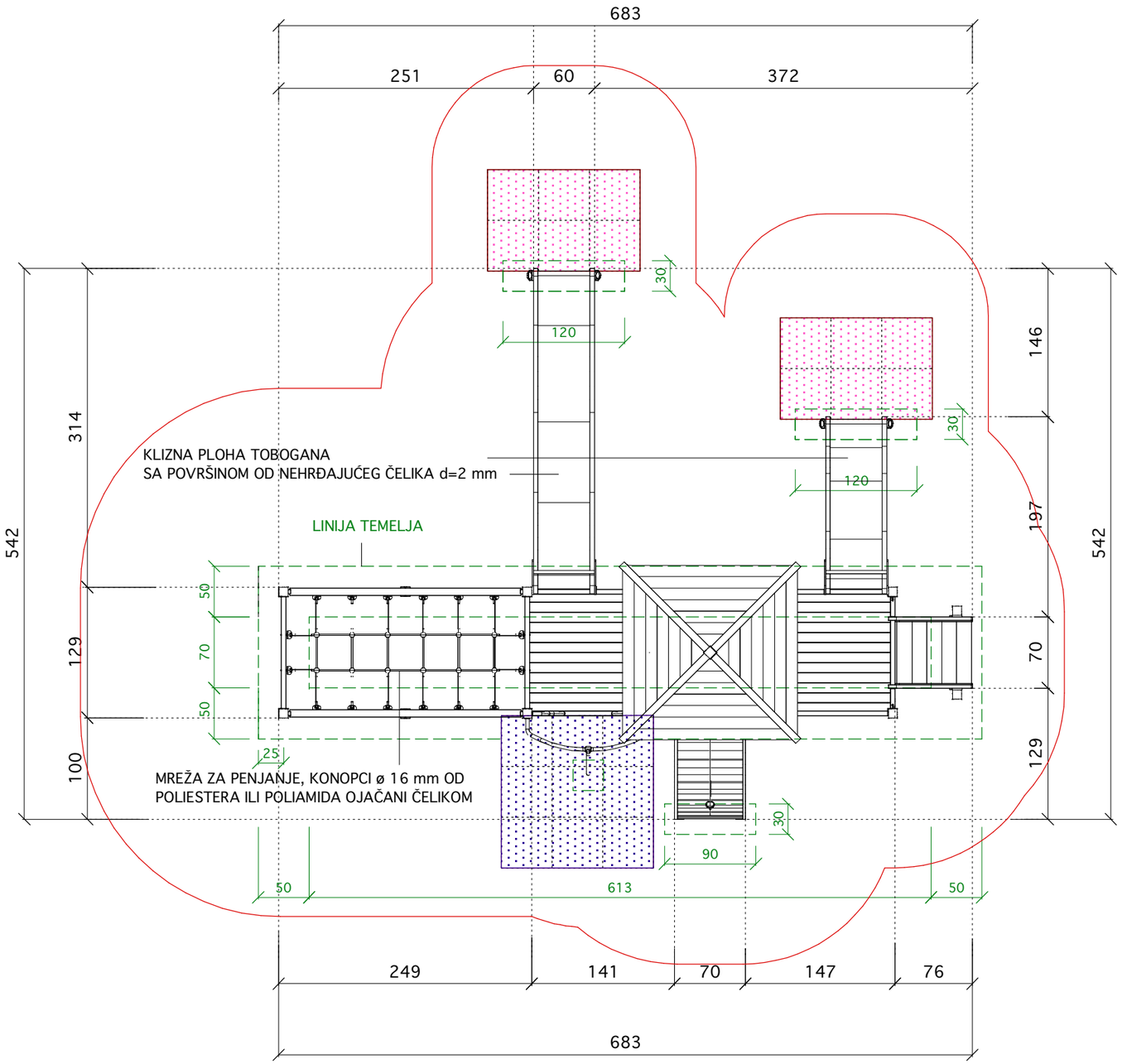

URED OVLASTENOG INŽENJERA Mario Domljanović d. i. g. Split, Doverska 25 Tel. 098 936 70 46	
NARUCITELJ: GRAD SPLIT	
GRADEVINA: DJEČJE IGRALIŠTE U OSJEČKOJ ULICI	
FAZA: IZVEDBENO PROJEKTNO RJEŠENJE UREDENJA	
SADRZAJ: SPRAVA BR. 2 - TORANJ S DVA TOBOGANA - TLOCRT	M 1:50
IZRADIO: Mario Domljanović d. i. g.	
LIST BR. 3.17.	
DATUM : OŽUJAK 2010.	OZNAKA: T.D. GS-33/09

SPRAVA BR. 2 ”TORANJ S DVA TOBOGANA I POLIGONOM ZA PENJANJE” - POGLED

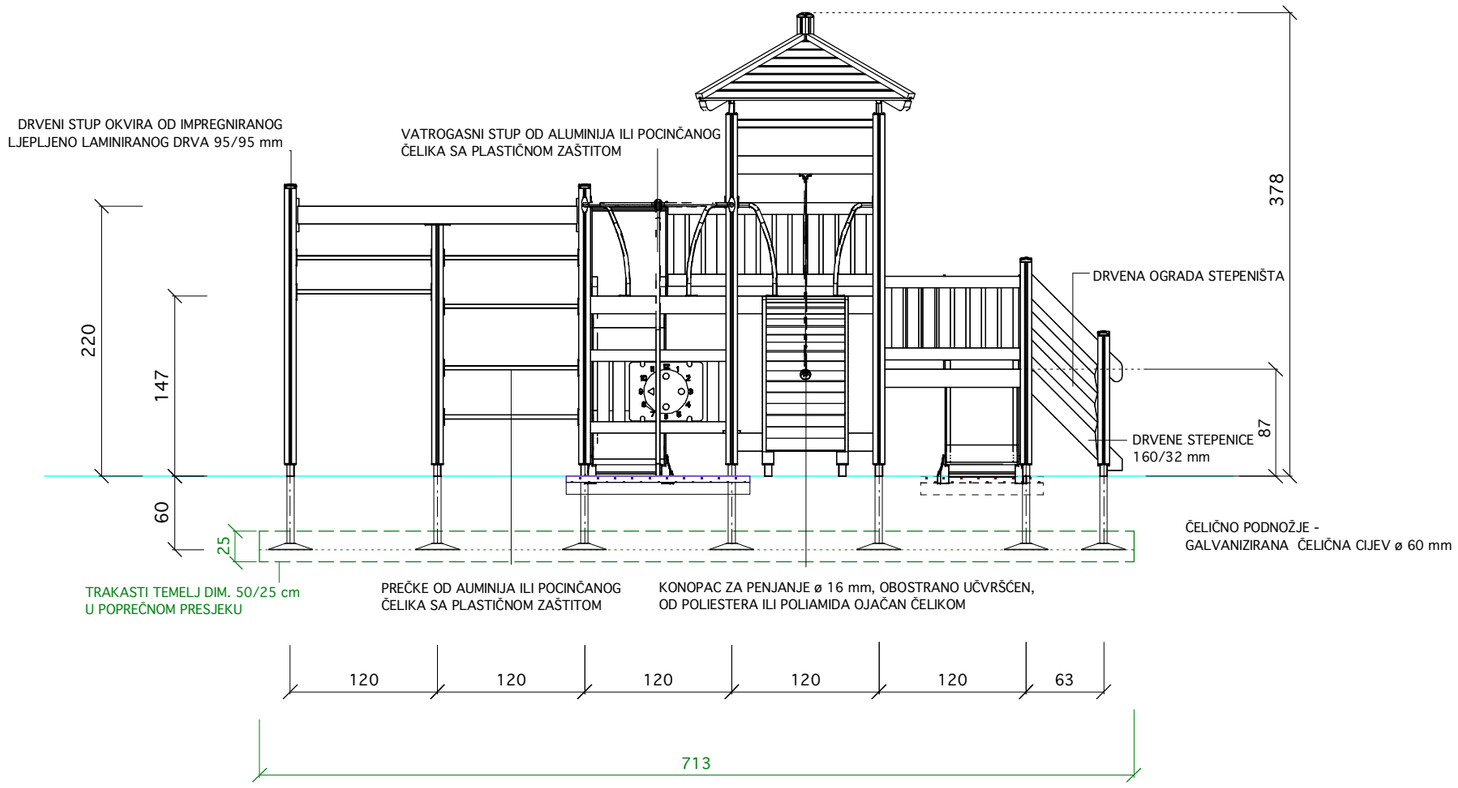

URED OVLASTENOG INŽENJERA Mario Domljanović d. i. g. Split, Doverska 25 Tel. 098 936 70 46	
NARUCITELJ: GRAD SPLIT	
GRADEVINA: DJEČJE IGRALIŠTE U OSJEČKOJ ULICI	
FAZA: IZVEDBENO PROJEKTNO RJEŠENJE UREDENJA	
SADRZAJ: SPRAVA BR. 2 - TORANJ S DVA TOBOGANA - POGLED	M 1:50
IZRADIO: Mario Domljanović d. i. g.	
LIST BR. 3.18.	
DATUM : OŽUJAK 2010.	OZNAKA: T.D. GS-33/09

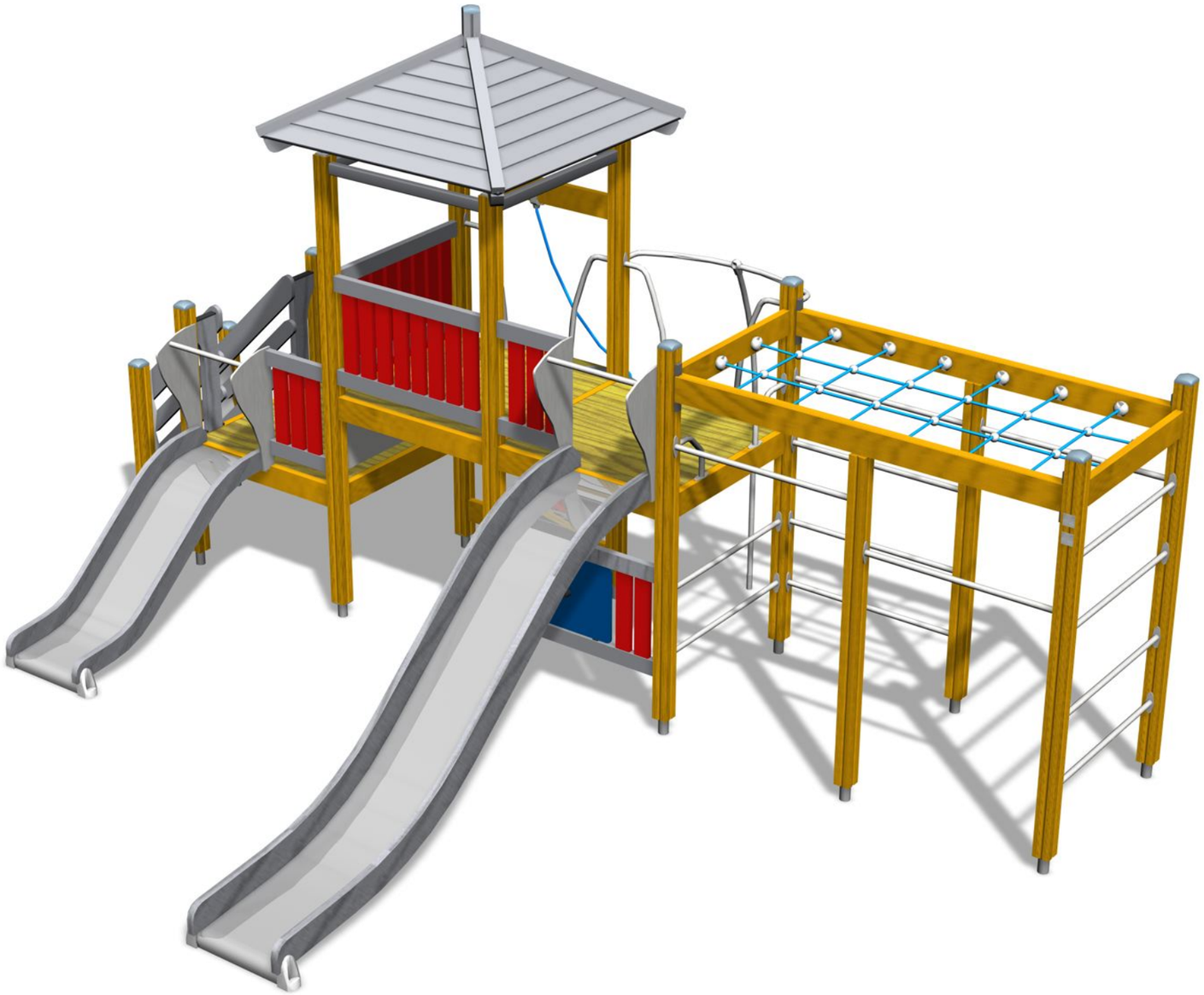

URED OVLASTENOG INŽENJERA Mario Domljanović d. i. g.	
Split, Doverska 25	Tel. 098 936 70 46
NARUCITELJ: GRAD SPLIT	
GRADEVINA: DJEČJE IGRALIŠTE U OSJEČKOJ ULICI	
FAZA: IZVEDBENO PROJEKTNO RJEŠENJE UREDENJA	
SADRZAJ: SPRAVA BR. 2 - TORANJ S DVA TOBOGANA - 3D SLIKA	
IZRADIO: Mario Domljanović d. i. g.	
LIST BR. 3.19.	
DATUM : OŽUJAK 2010.	OZNAKA: T.D. GS-33/09

SPRAVA BR. 3 ”KLACKALICA NA SPIRALNIM OPRUGAMA” - TLOCRT

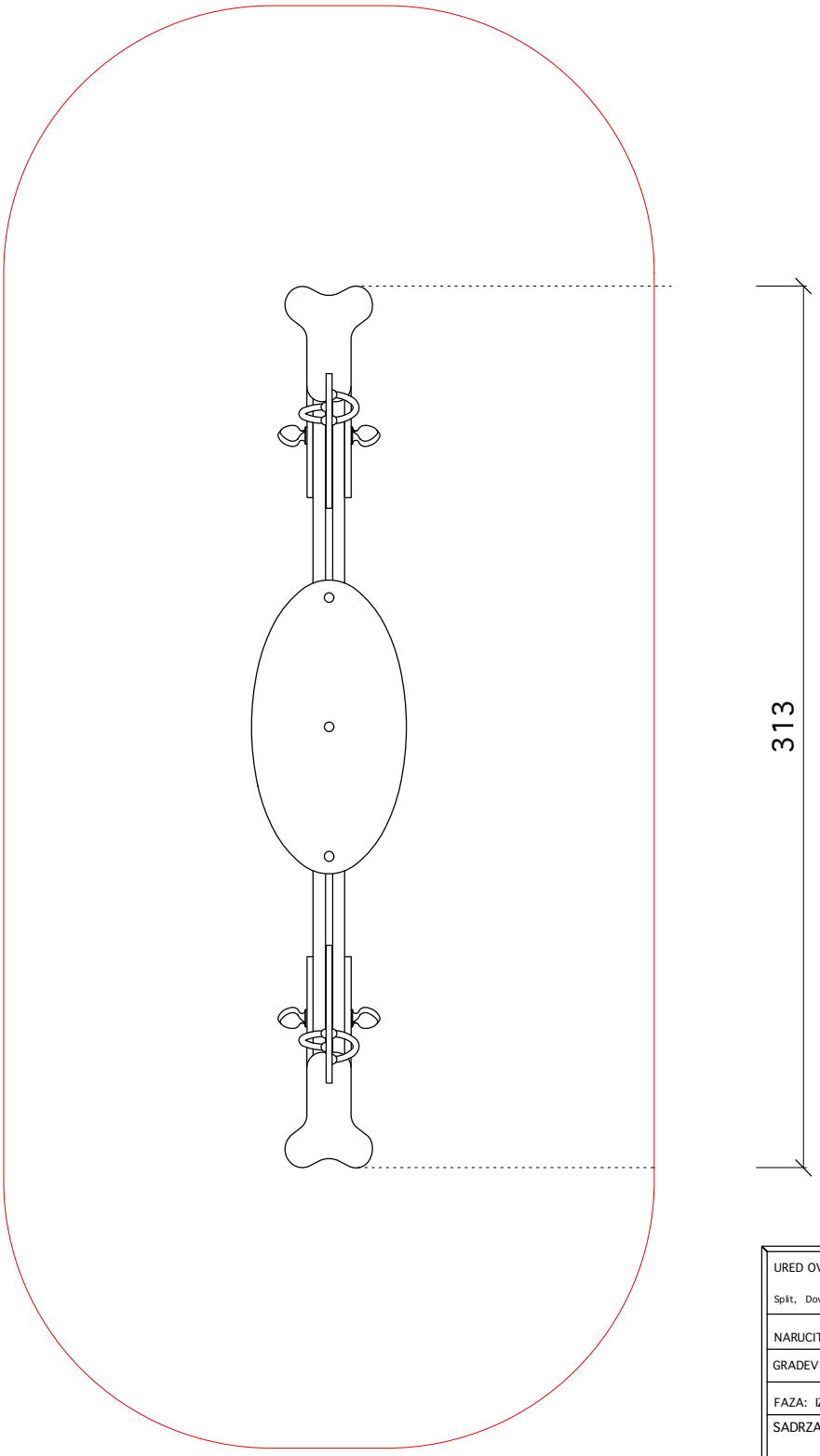

URED OVLASTENOG INŽENJERA Mario Domljanović d. i. g. Split, Doverska 25 Tel. 098 936 70 46	
NARUCITELJ: GRAD SPLIT	
GRADEVINA: DJEČJE IGRALIŠTE U OSJEČKOJ ULICI	
FAZA: IZVEDBENO PROJEKTNO RJEŠENJE UREDENJA	
SADRZAJ: SPRAVA BR. 3 "KLACKALICA NA SPIRALNIM OPRUGAMA - TLOCRT	M 1:25
IZRADIO: Mario Domljanović d. i. g.	
LIST BR. 3.20.	
DATUM : OŽUJAK 2010.	OZNAKA: T.D. GS-33/09

SPRAVA BR. 3 ”KLACKALICA NA SPIRALNIM OPRUGAMA” - POGLED

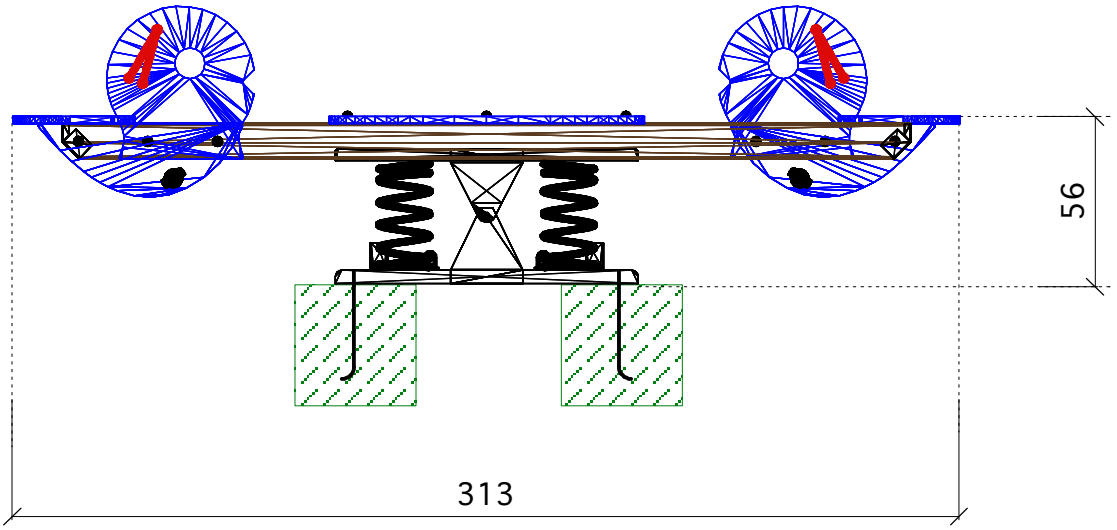

URED OVLASTENOG INŽENJERA Mario Domljanović d. i. g. Split, Doverska 25 Tel. 098 936 70 46	
NARUCITELJ: GRAD SPLIT	
GRADEVINA: DJEČJE IGRALIŠTE U OSJEČKOJ ULICI	
FAZA: IZVEDBENO PROJEKTNO RJEŠENJE UREĐENJA	
SADRZAJ: SPRAVA BR. 3 "KLACKALICA NA SPIRALNIM OPRUGAMA - TLOCRT	M 1:25
IZRADIO: Mario Domljanović d. i. g.	
LIST BR. 3.21.	
DATUM : OŽUJAK 2010.	OZNAKA: T.D. GS-33/09

SPRAVA BR. 3 ”KLACKALICA NA SPIRALNIM OPRUGAMA” - 3D SLIKA

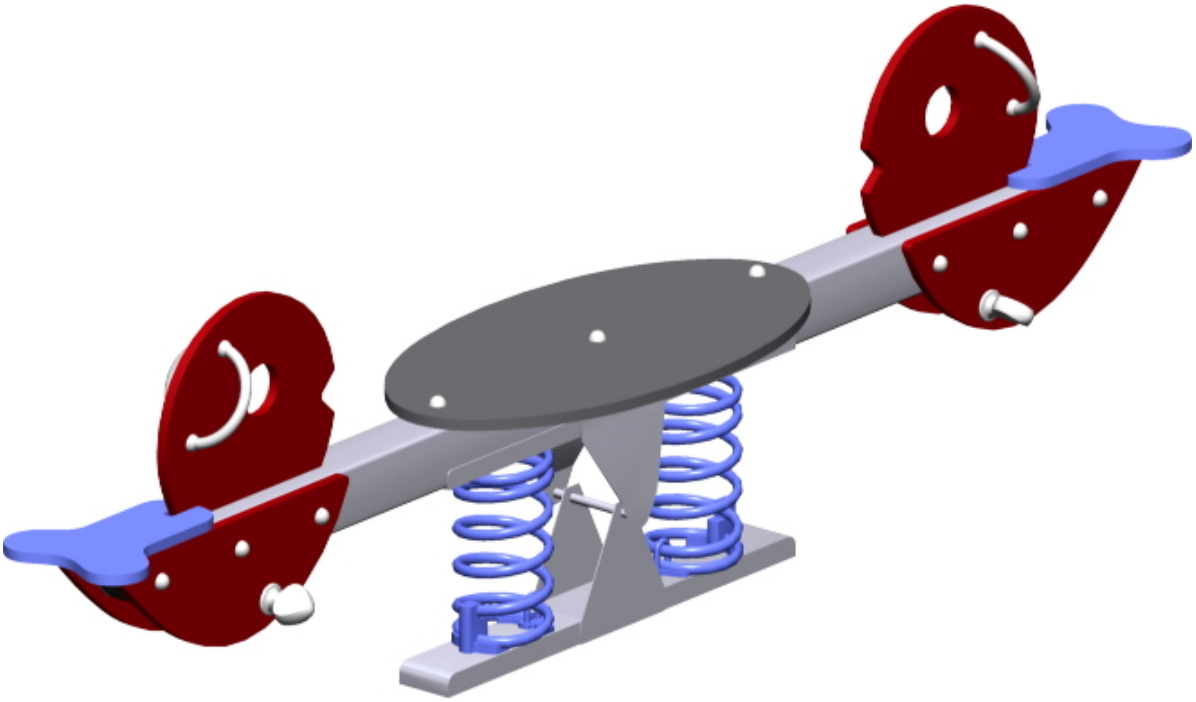

URED OVLASTENOG INŽENJERA Mario Domljanović d. i. g. Split, Doverska 25 Tel. 098 936 70 46	
NARUCITELJ: GRAD SPLIT	
GRADEVINA: DJEĆJE IGRALIŠTE U OSJEČKOJ ULICI	
FAZA: IZVEDBENO PROJEKTNO RJEŠENJE UREDENJA	
SADRZAJ: SPRAVA BR. 3 "KLACKALICA NA SPIRALNIM OPRUGAMA - 3D SLIKA	
IZRADIO: Mario Domljanović d. i. g.	
LIST BR. 3.22.	
DATUM : OŽUJAK 2010.	OZNAKA: T.D. GS-33/09

SPRAVA BR. 4 - "CETVEROSJEDNA LJULJACKA NA CELICNOJ OPRUZI" - TLOCRT I POGLED

POGLED :

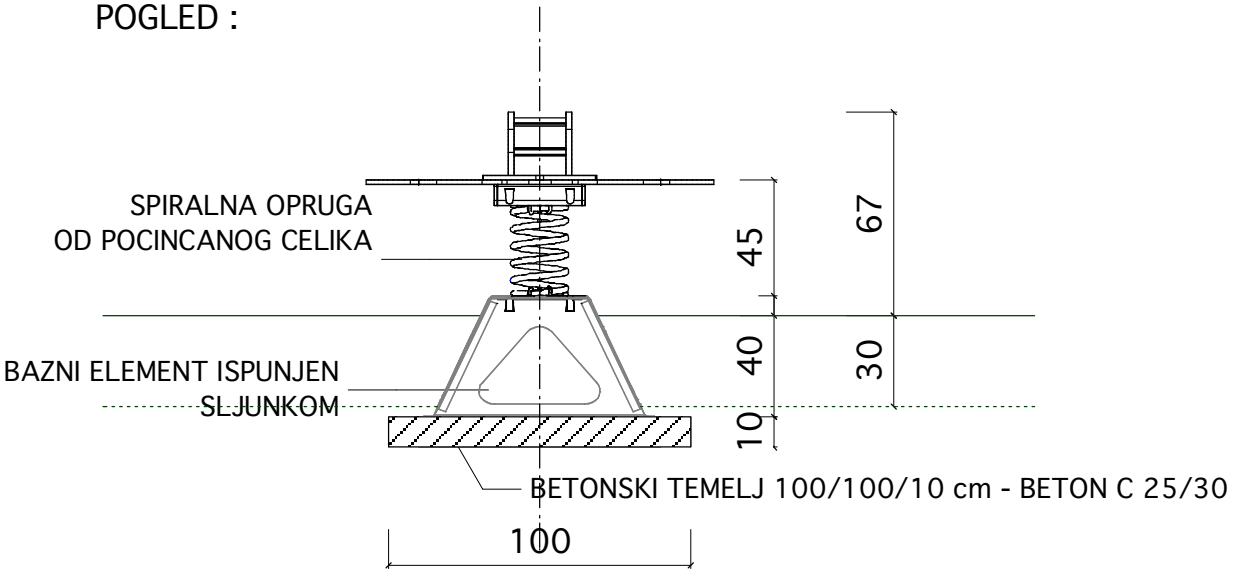

TLOCRT :

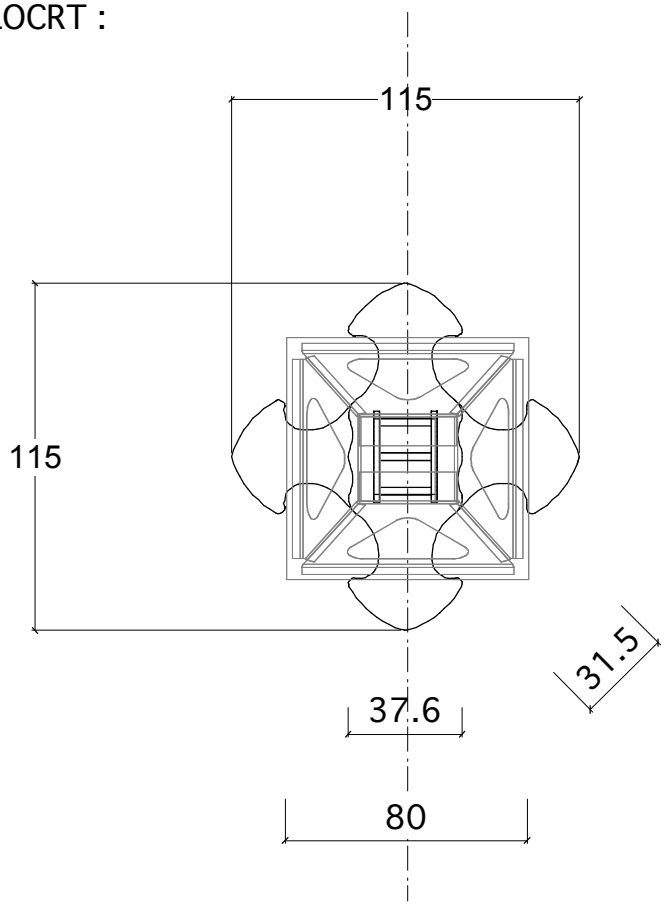

URED OVLASTENOG INŽENJERA Mario Domljanović d. i. g.	
Split, Doverska 25	Tel. 098 936 70 46
NARUCITELJ: GRAD SPLIT	
GRADEVINA: DJEČJE IGRALIŠTE U OSJEČKOJ ULICI	
FAZA: IZVEDBENO PROJEKTNO RJEŠENJE UREDENJA	
SADRZAJ:SPRAVA BR.4 "ČETVEROSJEDNA LJULJAČKA NA SPIRALNOJ OPRUZI" - TLOCRT I POGLED	
IZRADIO: Mario Domljanović d. i. g.	
LIST BR. 3.23.	
DATUM : OŽUJAK 2010.	OZNAKA: T.D. GS-33/09

SPRAVA BR. 4 ”ČETVEROSJEDNA LJULJAČKA NA OPRUZI” - 3D SLIKA

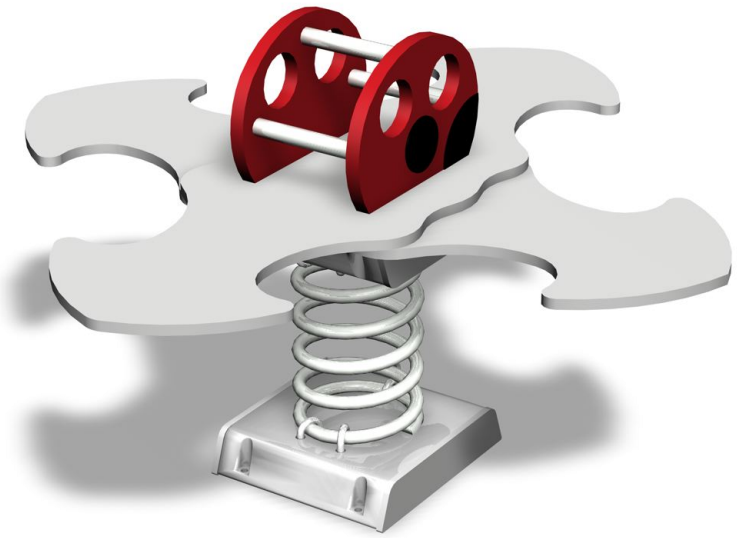

URED OVLASTENOG INŽENJERA Mario Domljanović d. i. g. Split, Doverska 25 Tel. 098 936 70 46	
NARUCITELJ: GRAD SPLIT	
GRADEVINA: DJEČJE IGRALIŠTE U OSJEČKOJ ULICI	
FAZA: IZVEDBENO PROJEKTNO RJEŠENJE UREDENJA	
SADRZAJ:SPRAVA BR.4 "ČETVEROSJEDNA LJULJAČKA NA SPIRALNOJ OPRUZI" - 3D SLIKA	
IZRADIO: Mario Domljanović d. i. g.	
LIST BR. 3.24.	
DATUM : OŽUJAK 2010.	OZNAKA: T.D. GS-33/09

SPRAVA BR. 5 ”LJULJAČKA” - TLOCRT

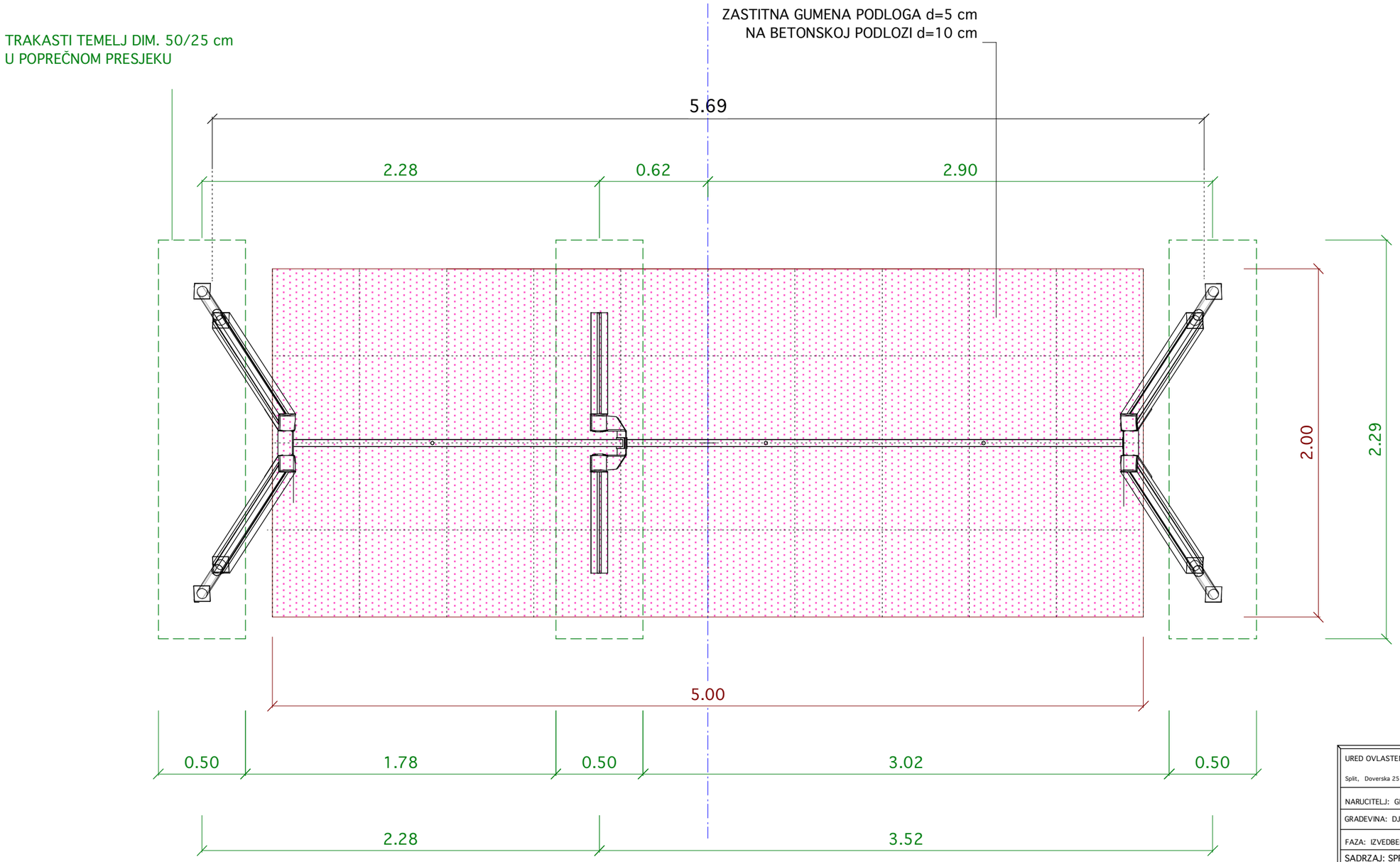

URED OVLASTENOG INŽENJERA Mario Domljanović d. i. g. Split, Doverska 25 Tel. 098 936 70 46	
NARUCITELJ: GRAD SPLIT	
GRADEVINA: DJEĆJE IGRALIŠTE U OSJEČKOJ ULICI	
FAZA: IZVEDBENO PROJEKTNO RJEŠENJE UREDENJA	
SADRZAJ: SPRAVA BR. 5 "LJULJAČKA" - TLOCRT	M 1:25
IZRADIO: Mario Domljanović d. i. g.	
	LIST BR. 3.25.
DATUM : OŽUJAK 2010.	OZNAKA: T.D. GS-33/09

SPRAVA BR. 5 ”LJULJAČKA” - POGLED

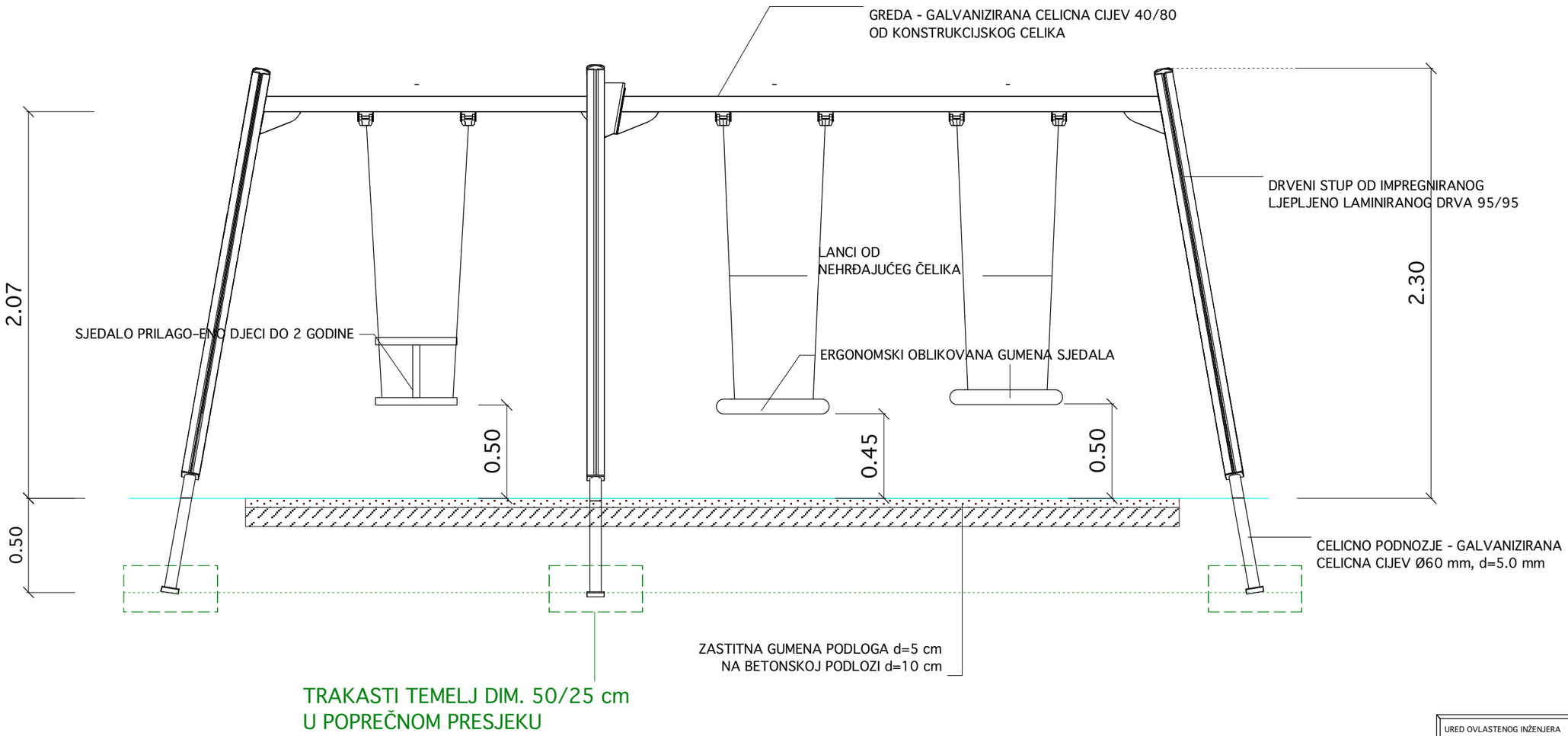

URED OVLASTENOG INŽENJERA Mario Domljanović d. i. g.	
Split, Doverska 25	Tel. 098 936 70 46
NARUCITELJ: GRAD SPLIT	
GRADEVINA: DJEČJE IGRALIŠTE U OSJEČKOJ ULICI	
FAZA: IZVEDBENO PROJEKTNO RJEŠENJE UREDENJA	
SADRZAJ: SPRAVA BR. 5 ”LJULJAČKA” - POGLED	M 1:25
IZRADIO: Mario Domljanović d. i. g.	
LIST BR. 3.26.	
DATUM : OŽUJAK 2010.	OZNAKA: T.D. GS-33/09

URED OVLASTENOG INŽENJERA Mario Domljanović d. i. g.
Split, Doverska 25 Tel. 098 936 70 46

NARUCITELJ: GRAD SPLIT

GRADEVINA: DJEČJE IGRALIŠTE U OSJEČKOJ ULICI

FAZA: IZVEDBENO PROJEKTNO RJEŠENJE UREĐENJA

SADRZAJ: SPRAVA BR. 5 "LJULJAČKA
- 3D CRTEŽ

IZRADIO: Mario Domljanović d. i. g.

LIST BR. 3.27.

DATUM : OŽUJAK 2010. | OZNAKA: T.D. GS-33/09

KLUPA ZA SJEDENJE

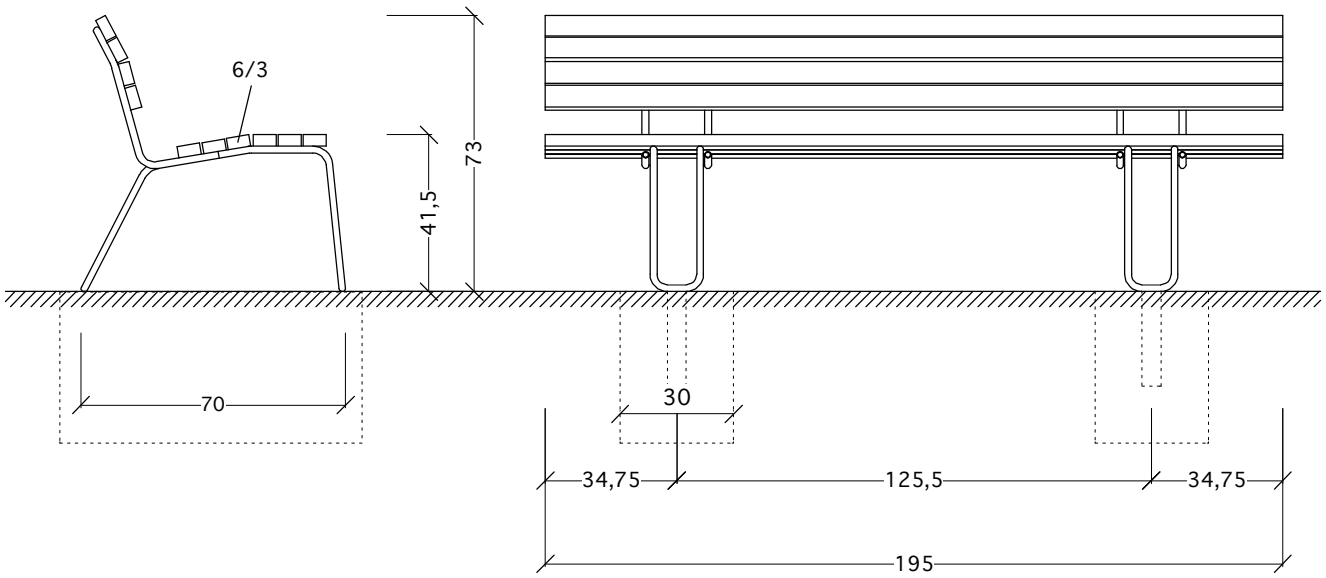

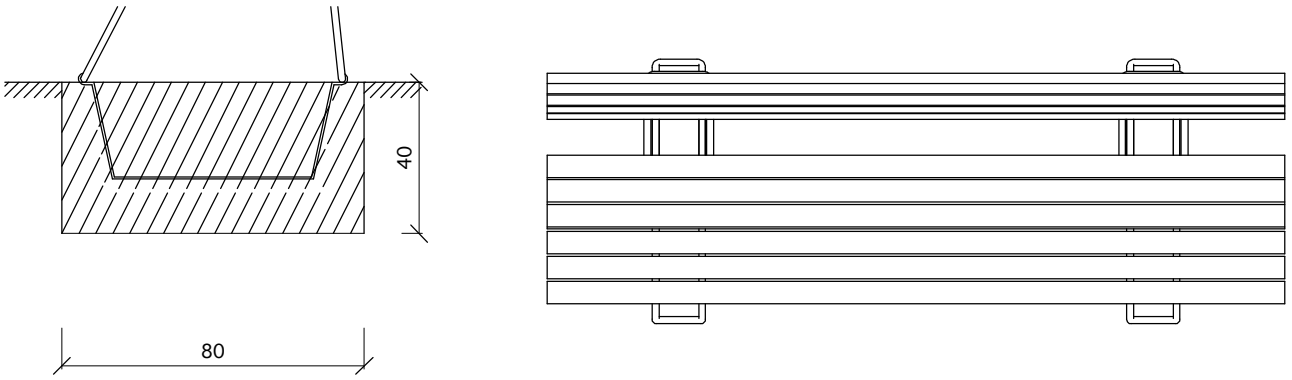

URED OVLASTENOG INŽENJERA Mario Domljanović d. i. g.	
Split, Doverska 25	Tel. 098 936 70 46
NARUCITELJ: GRAD SPLIT	
GRADEVINA: DJEČJE IGRALIŠTE U GK OSJEČKOJ ULICI	
FAZA: IZVEDBENO PROJEKTNO RJEŠENJE UREDENJA	
SADRZAJ: KLUPA ZA SJEDENJE	M 1:20
IZRADIO: Mario Domljanović d. i. g.	
	LIST BR. 3.28.
DATUM : OŽUJAK 2010.	OZNAKA: T.D. GS-33/09

TABLA UPOZORENJA

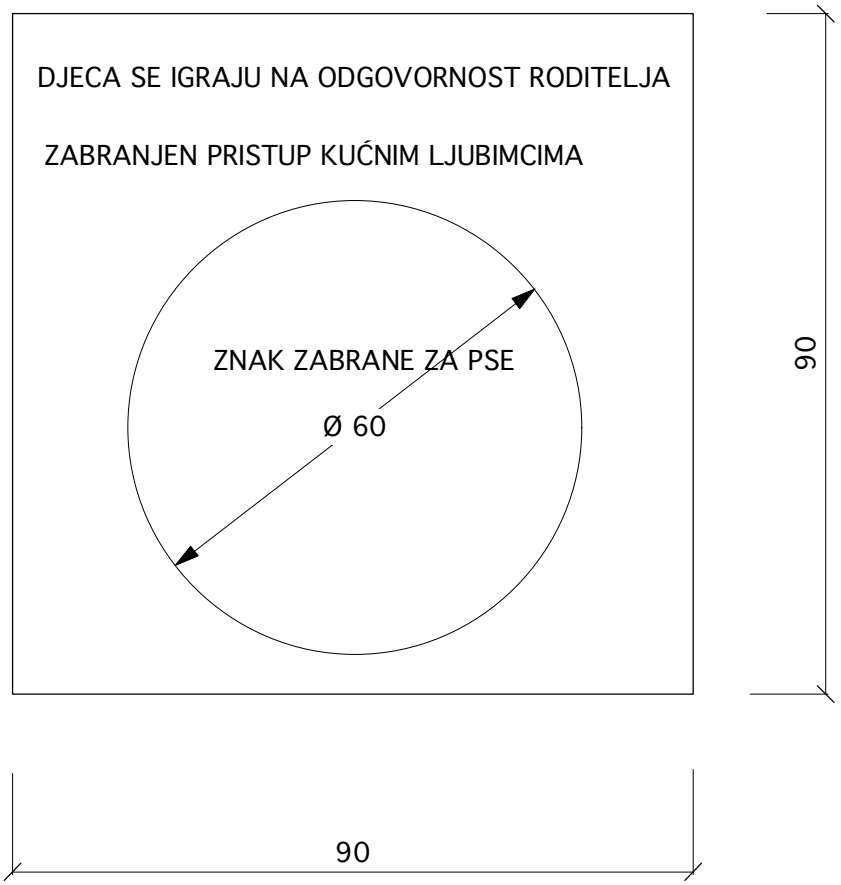

URED OVLASTENOG INŽENJERA Mario Domljanović d. i. g.	
Split, Doverska 25	Tel. 098 936 70 46
NARUCITELJ: GRAD SPLIT	
GRADEVINA: DJEČJE IGRALIŠTE U OSJEČKOJ ULICI	
FAZA: IZVEDBENO PROJEKTNO RJEŠENJE UREDENJA	
SADRZAJ: TABLA UPOZORENJA	
IZRADIO: Mario Domljanović d. i. g.	
LIST BR. 3.29.	
DATUM : OŽUJAK 2010.	OZNAKA: T.D. GS-33/09