SITUACIJA 1:100

LEGENDA:

- POSTOJECE STANJE
- NOVI BETONSKI ZID
- POSTOJEĆI KAMENOBETONSKI ZID
- NOVI KAMENOBETONSKI ZID
- BETONSKI RUBNJAK 8/20 cm SA ZAOBLJENIM RUBOM
- T1 • T33 • GLAVNA TOCKA ISKOLCENJA
- 28.35 VISINSKA KOTA UREĐENOG TERENA
- GUMENA ANTISTRES PODLOGA d=4.0 cm , d=6.0 cm
- ZELENA POVRŠINA
- OGRADA NA ZIDU
- VRATA U OGRADI
- KLUPA ZA SJEDENJE
- KOS ZA OTPATKE
- VODOVODNA CIJEV ø 25 mm
- OKNO S VODOMJEROM, VRTNI HIDRANT
- STAZA OD STOPA - KAMENE OD GRANITA ILI PREDGOTOVLJENIH BET. ELEMENATA (PLOČA)
- PRISTUPNA STAZA OD PREDGOTOVLJENIH BET. EL.
- IZBETONIRANA POVRŠINA - BETON C25/30
- RAMPA PRED ULAZNIM VRATIMA OD PREDGOTOVLJENIH BET. EL.

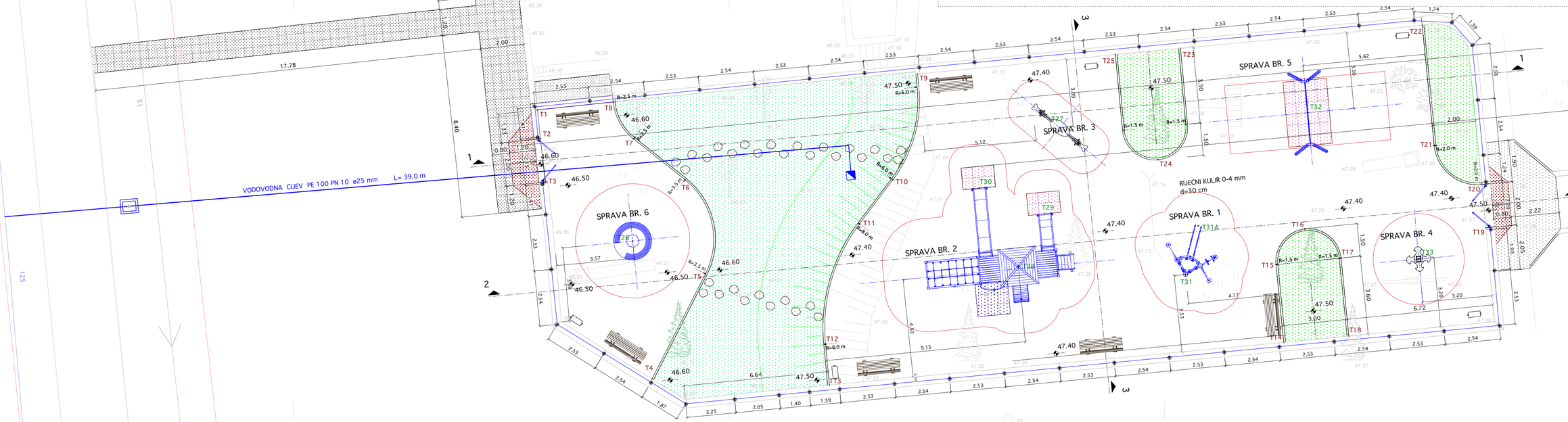

URED OVLAŠTENOG INŽENJERA Mario Domljanović d. i. g.	
Split, Dvornika 25	Tel. 098 936 70 46
NARUČITELJ: GRAD SPLIT	
GRADEVINA: DJEČJE IGRALIŠTE U GK BOL	
FAZA: IZVEDBENO PROJEKTNO RIJEŠENJE UREĐENJA	
SADRŽAJ: SITUACIJA	M 1:100
GLAVNI PROJEKTANT: Mario Domljanović d. i. g.	
	LIST BR. 3.5.
DATUM : KOLOVOZ 2009.	OZNAKA: T. D. GS-07-1/09

DJEČJE IGRALIŠTE U GK BOL

HORTIKULTURNO RJEŠENJE

M 1:200

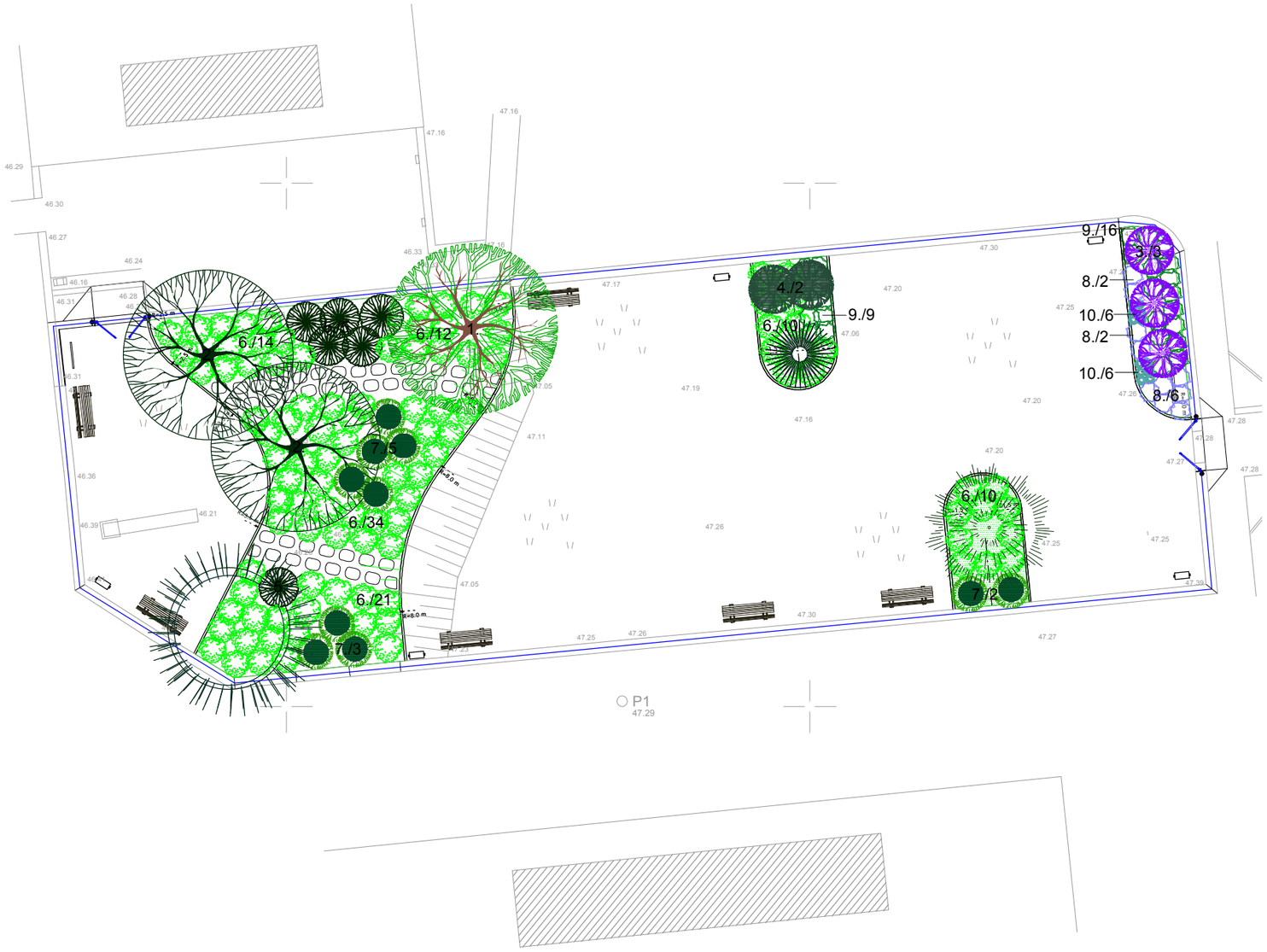

LEGENDA

STABLAŠICE:

1. Fraxinus ornus
2. Magnolia grandiflora 'Galissoniensis'

GRMLJE:

3. Hybiscus syriacus
4. Elaeagnus pungens 'Maculata'
5. Jasminum mesnyi
6. Pittosporum tobira 'Nana'
7. Spiraea x vanhouttei

POLUGRMLJE:

8. Lavandula angustifolia
9. Rosmarinus officinalis
10. Salvia officinalis

POSTOJEĆA STABLA:

Cupressus sempervirens 'Horizontalis'

Cupressus sempervirens 'Pyramidalis'

Pinus halepensis

Klupa

URED OVLASTENOG INENJERA Mario Domljanović d. i. g. Split, Doverska 25 Tel. 098 936 70 46	
NARUCITELJ: GRAD SPLIT	
GRADEVINA: DJEČJE IGRALIŠTE U GK BOL	
FAZA:IZVEDBENO PROJEKTNO RJEŠENJE UREDENJA	
SADRŽAJ: HORTIKULTURNO RJEŠENJE	M 1:200
IZRADILA: Diana Males dipl.Ing.agr.	
GLAVNI PROJEKTANT: Mario Domljanović d. i. g.	
	LIST BR.
DATUM:KOLOVOZ 2009.	OZNAKA:T.D. GS-07-1/09

PRESJEK 1-1

DETALJ "A"

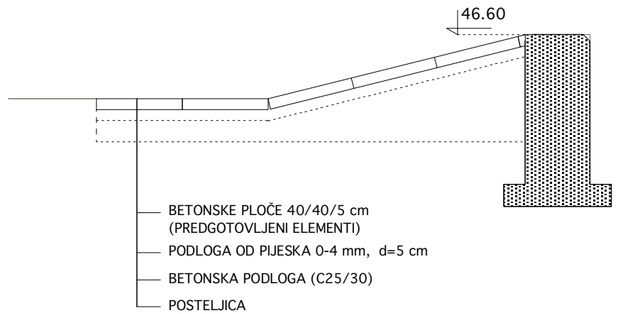

DETALJ "B"

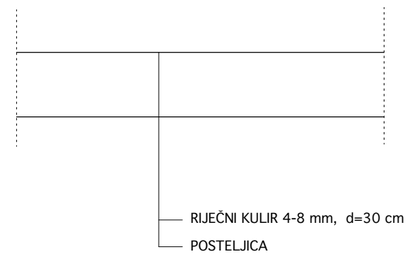

DETALJ "C"

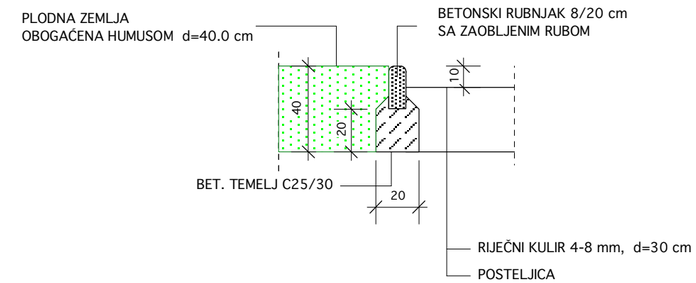

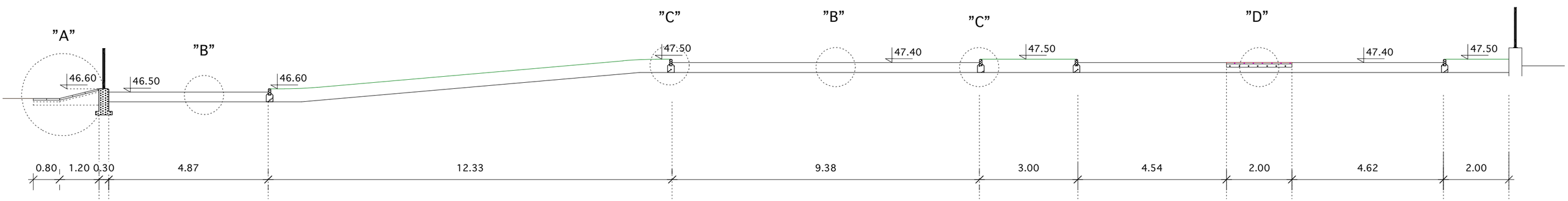

DETALJ "D"

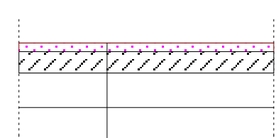

URED OVLASTENOG INŽENJERA Mario Domljanović d. i. g. Split, Doverska 25 Tel. 098 936 70 46	
NARUCITELJ: GRAD SPLIT	
GRADEVINA: DJEČJE IGRALIŠTE U GK BOL	
FAZA: IZVEDBENO PROJEKTNO RJEŠENJE UREDENJA	
SADRZAJ: PRESJEK 1-1	M 1:100
IZRADIO: Mario Domljanović d. i. g.	
	LIST BR. 3.7.
DATUM : KOLOVOZ 2009.	OZNAKA: T. D. GS-07-1/09

PRESJEK 2-2

DETALJ "B"

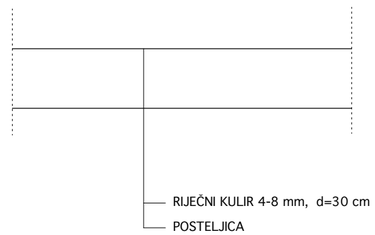

DETALJ "C"

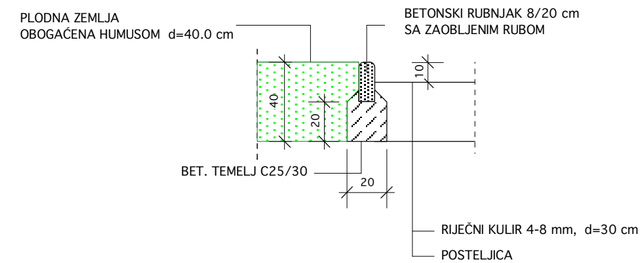

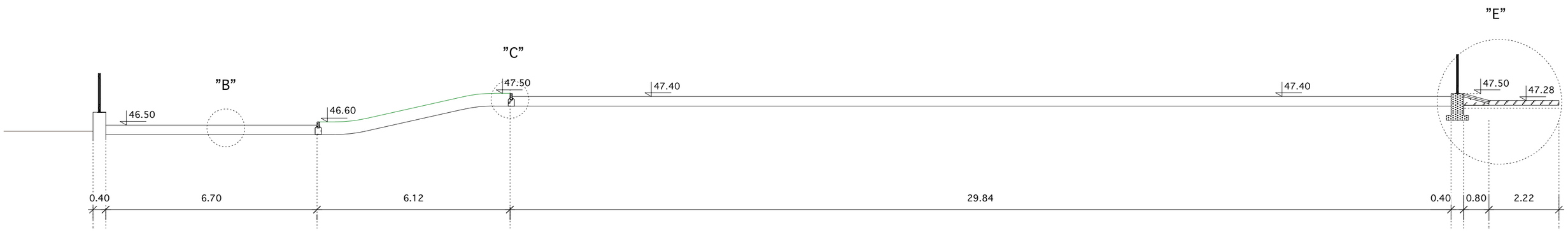

DETALJ "E"

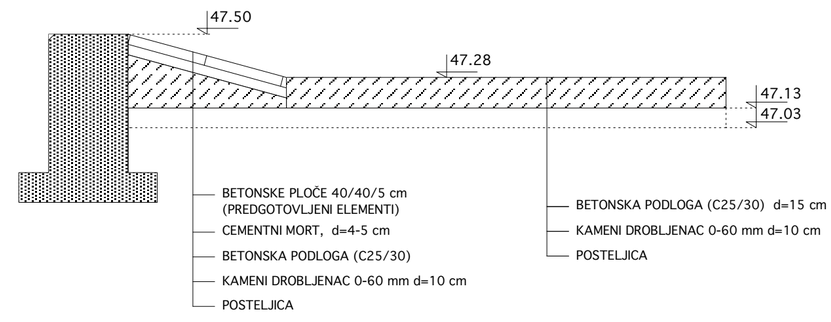

URED OVLAŠTENOG INŽENJERA Mario Domljanović d. i. g.	
Split, Doverska 25	Tel. 098 936 70 46
NARUČITELJ: GRAD SPLIT	
GRADEVINA: DJEČJE IGRALIŠTE U GK BOL	
FAZA: IZVEDBENO PROJEKTNO RJEŠENJE UREĐENJA	
SADRŽAJ: PRESJEK 2-2	M 1:100
IZRADIO: Mario Domljanović d. i. g.	
	LIST BR. 3.8.
DATUM : KOLOVOZ 2009.	OZNAKA: T. D. GS-07-1/09

PRESJEK 3-3

DETALJ "B"

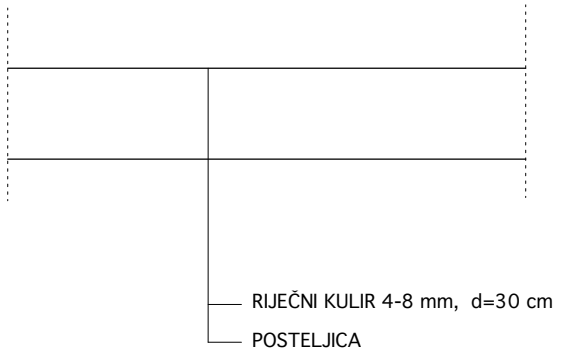

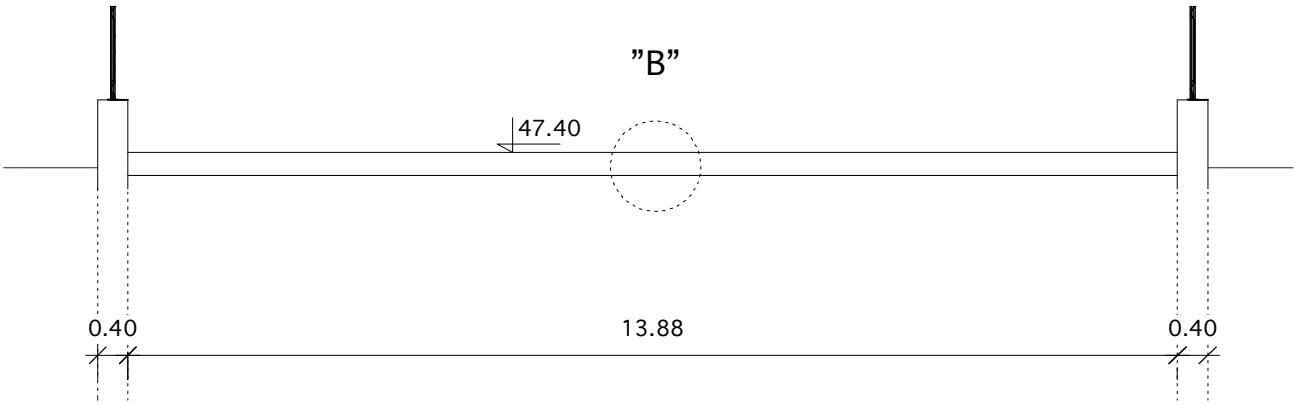

URED OVLASTENOG INŽENJERA Mario Domljanović d. i. g. Split, Doverska 25 Tel. 098 936 70 46	
NARUCITELJ: GRAD SPLIT	
GRADEVINA: DJEČJE IGRALIŠTE U GK BOL	
FAZA: IZVEDBENO PROJEKTNO RJEŠENJE UREDENJA	
SADRZAJ: PRESJEK 3-3	M 1:100
IZRADIO: Mario Domljanović d. i. g.	
LIST BR. 3.9.	
DATUM : KOLOVOZ 2009.	OZNAKA: T. D. GS-07-1/09

OGRADNI PARAPETNI ZID

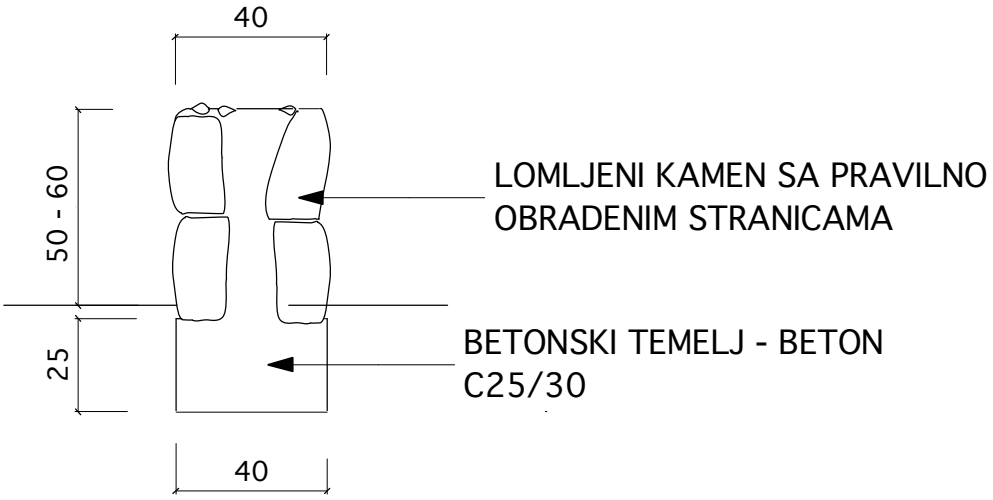

URED OVLASTENOG INŽENJERA Mario Domljanović d. i. g. Split, Doverska 25 Tel. 098 936 70 46	
NARUCITELJ: GRAD SPLIT	
GRADEVINA: DJEČJE IGRALIŠTE U GK BOL	
FAZA: IZVEDBENO PROJEKTNO RJEŠENJE UREDENJA	
SADRZAJ: OGRADNI PARAPETNI ZID	M 1:20
IZRADIO: Mario Domljanović d. i. g.	
LIST BR. 3.10.	
DATUM : KOLOVOZ 2009.	OZNAKA: T. D. GS-07-1/09

OGRADA

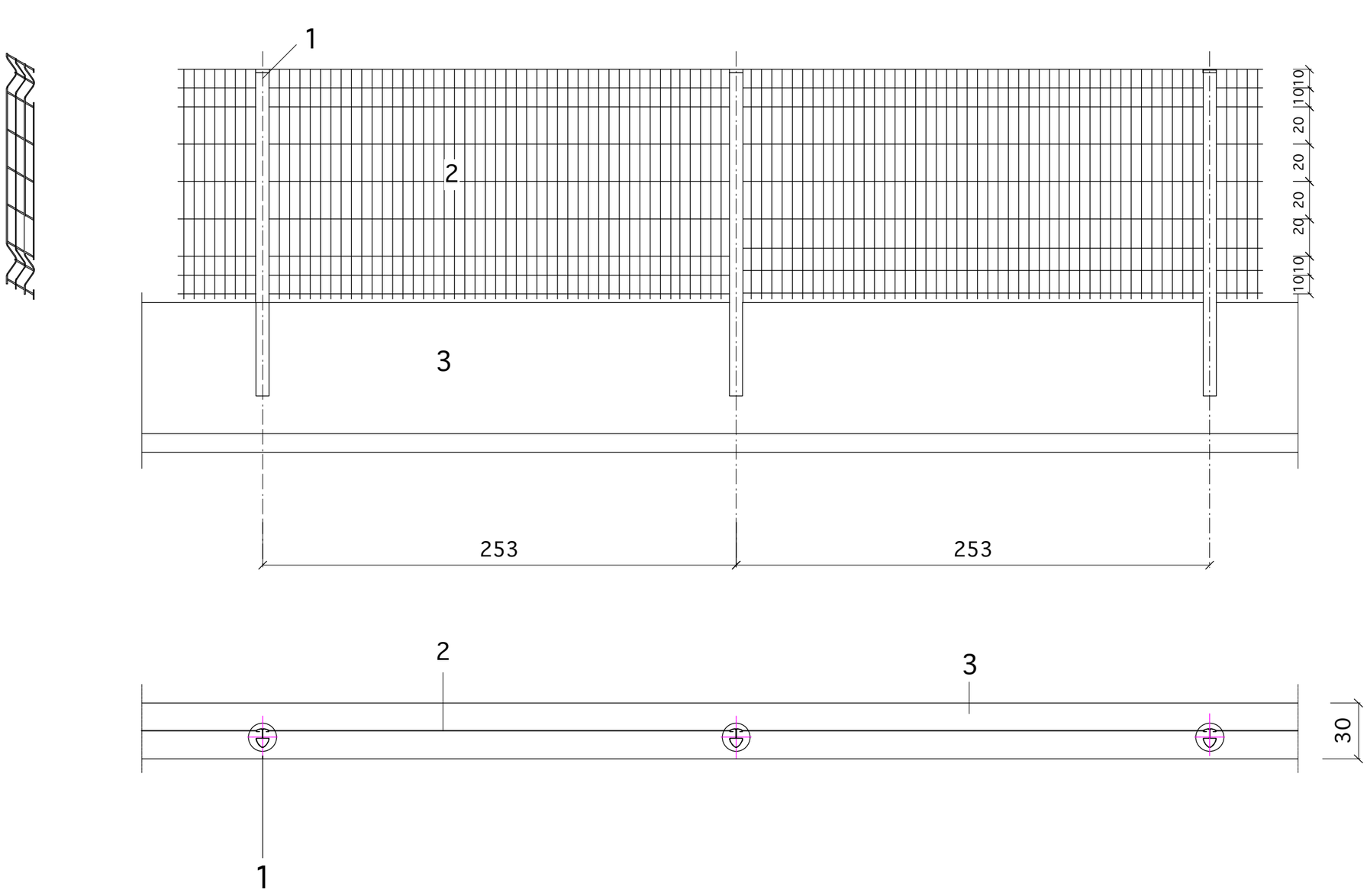

POP. PRESJEK STUPA OGRADE :

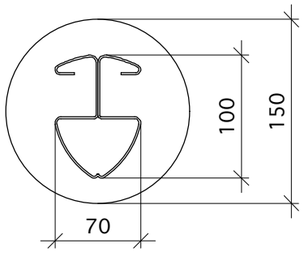

1 - STUP OGRADE OMEGA PRESJEKA - BOJA ZELENA - RAL 6005

2 - PANEL OGRADE - BOJA ZELENA - RAL 6005

3 - PARAPETNI ZID

URED OVLASTENOG INŽENJERA Mario Domljanović d. i. g.	
Split, Doverska 25	Tel. 098 936 70 46
NARUCITELJ: GRAD SPLIT	
GRADEVINA: DJEČJE IGRALIŠTE U GK BOL	
FAZA: IZVEDBENO PROJEKTNO RJEŠENJE UREDENJA	
SADRZAJ: OGRADA	M 1:25
IZRADIO: Mario Domljanović d. i. g.	
LIST BR. 3.11.	
DATUM : KOLOVOZ 2009.	OZNAKA: T. D. GS-07-1/09

SPRAVA BR. 1 ”PENJALICA” - TLOCRT

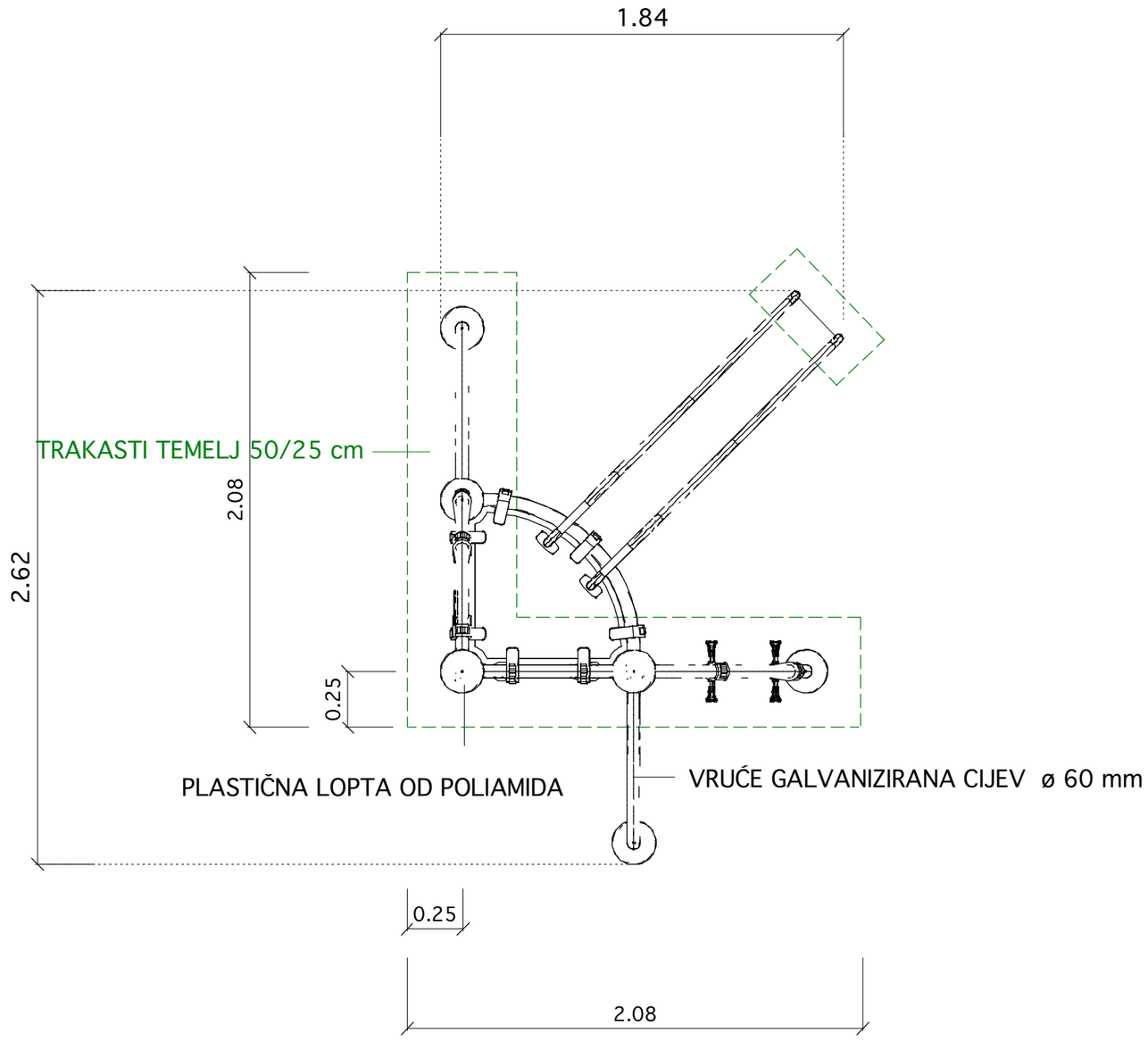

URED OVLASTENOG INŽENJERA Mario Domljanović d. i. g.	
Split, Doverska 25	Tel. 098 936 70 46
NARUCITELJ: GRAD SPLIT	
GRADEVINA: DJEČJE IGRALIŠTE U GK BOL	
FAZA: IZVEDBENO PROJEKTNO RJEŠENJE UREDENJA	
SADRZAJ: SPRAVA BR. 1 - "PENJALICA" TLOCRT	M 1:25
IZRADIO: Mario Domljanović d. i. g.	
LIST BR. 3.12.	
DATUM : KOLOVOZ 2009.	OZNAKA: T. D. GS-07-1/09

SPRAVA BR. 1 ”PENJALICA” - POGLED

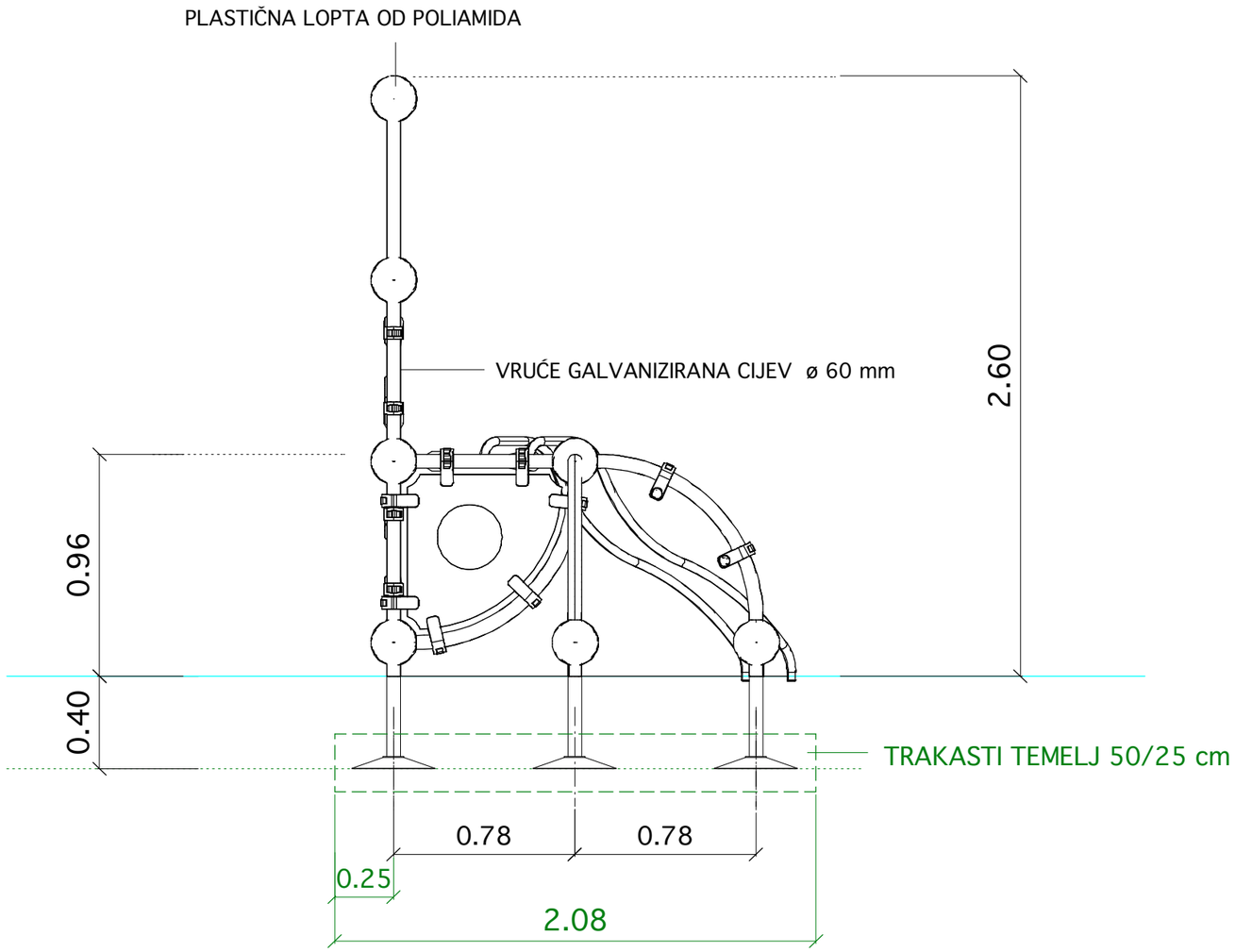

URED OVLASTENOG INŽENJERA Mario Domljanović d. i. g. Split, Doverska 25 Tel. 098 936 70 46	
NARUCITELJ: GRAD SPLIT	
GRADEVINA: DJEČJE IGRALIŠTE U GK BOL	
FAZA: IZVEDBENO PROJEKTNO RJEŠENJE UREDENJA	
SADRZAJ: SPRAVA BR. 1 - ”PENJALICA” POGLED	M 1:25
IZRADIO: Mario Domljanović d. i. g.	
LIST BR. 3.13.	
DATUM : KOLOVOZ 2009.	OZNAKA: T. D. GS-10-4/09

URED OVLASTENOG INŽENJERA Mario Domljanović d. i. g.
Split, Doverska 25 Tel. 098 936 70 46

NARUCITELJ: GRAD SPLIT

GRADEVINA: DJEČJE IGRALIŠTE U GK BOL

FAZA: IZVEDBENO PROJEKTNO RJEŠENJE UREDENJA

SADRZAJ: SPRAVA BR. 1- ”POLIGON”
SLIKA

IZRADIO: Mario Domljanović d. i. g.

LIST BR. 3.14.

DATUM : KOLOVOZ 2009. | OZNAKA: T. D. GS-7-1/09

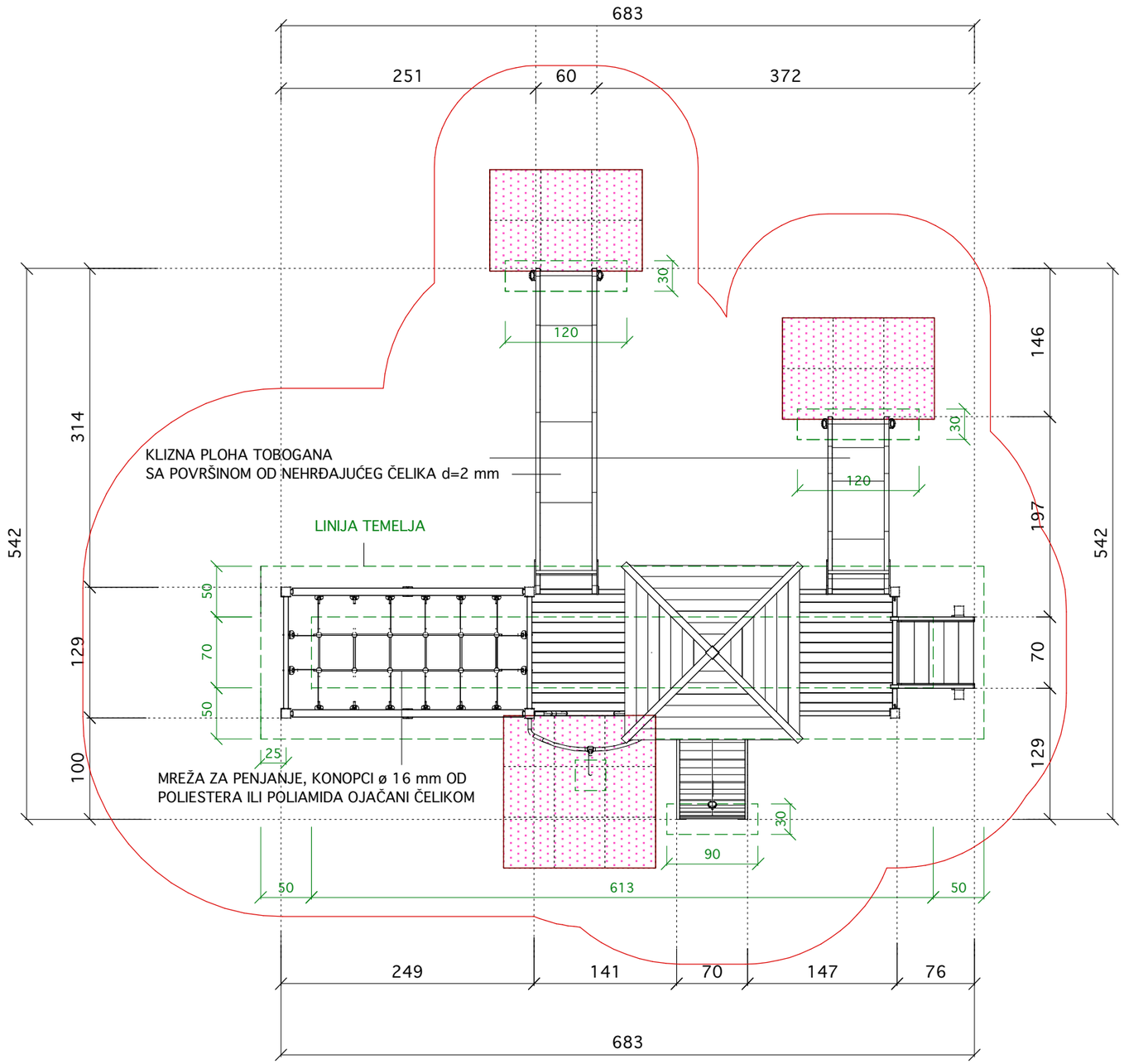

URED OVLASTENOG INŽENJERA Mario Domljanović d. i. g.	
Split, Doverska 25	Tel. 098 936 70 46
NARUCITELJ: GRAD SPLIT	
GRADEVINA: DJEČJE IGRALIŠTE U GK BOL	
FAZA: IZVEDBENO PROJEKTNO RJEŠENJE UREDENJA	
SADRZAJ: SPRAVA BR. 2 - TORANJ S DVA TOBOGANA - TLOCRT	M 1:50
IZRADIO: Mario Domljanović d. i. g.	
	LIST BR. 3.15.
DATUM : KOLOVOZ 2009.	OZNAKA: T. D. GS-07-1/09

SPRAVA BR. 2 ”TORANJ S DVA TOBOGANA I POLIGONOM ZA PENJANJE” - POGLED

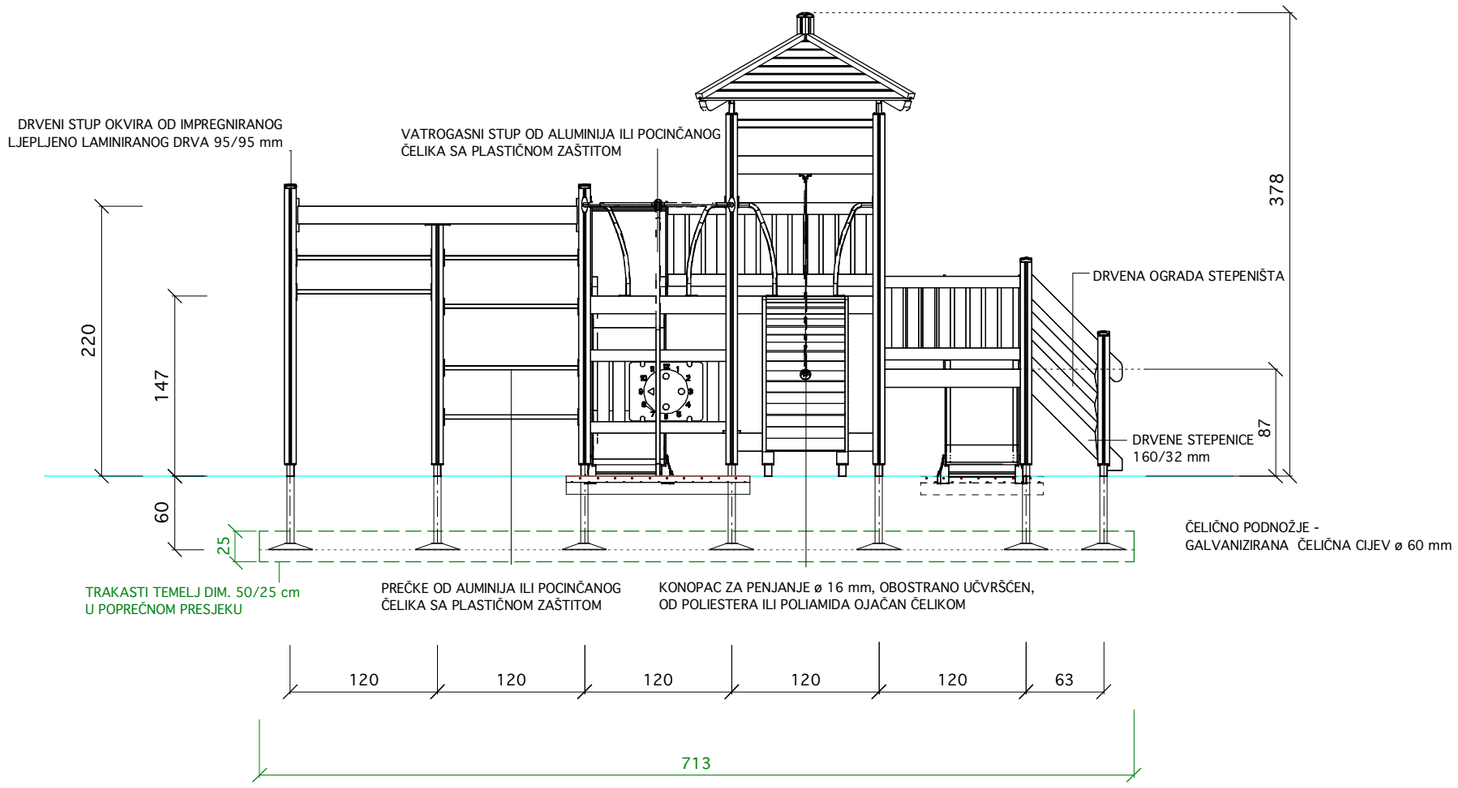

URED OVLASTENOG INŽENJERA Mario Domljanović d. i. g. Split, Doverska 25 Tel. 098 936 70 46	
NARUCITELJ: GRAD SPLIT	
GRADEVINA: DJEČJE IGRALIŠTE U GK BOL	
FAZA: IZVEDBENO PROJEKTNO RJEŠENJE UREDENJA	
SADRZAJ: SPRAVA BR. 2 - TORANJ S DVA TOBOGANA - POGLED	M 1:50
IZRADIO: Mario Domljanović d. i. g.	
LIST BR. 3.16.	
DATUM : KOLOVOZ 2009.	OZNAKA: T. D. GS-07-1/09

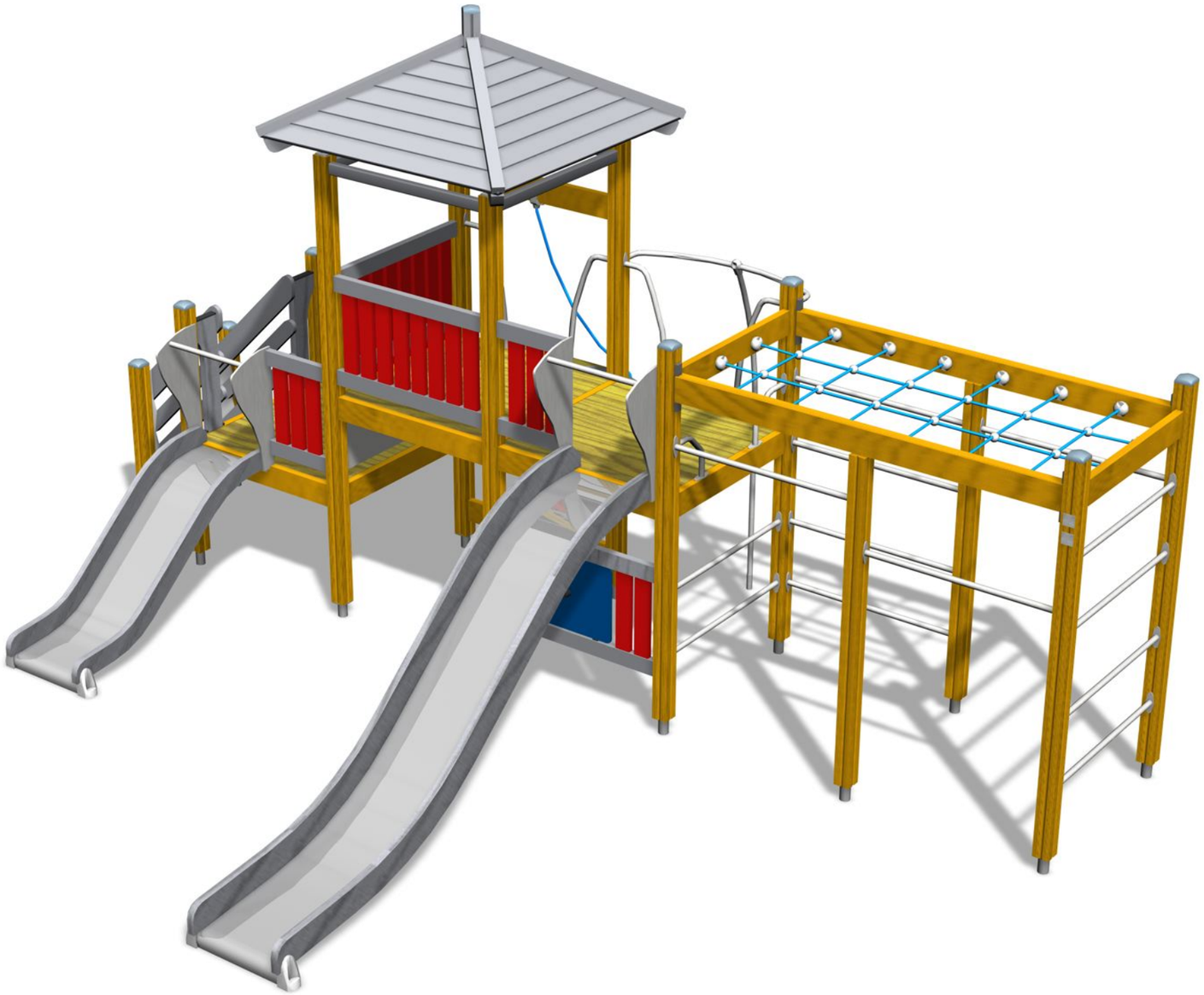

URED OVLASTENOG INŽENJERA Mario Domljanović d. i. g.	
Split, Doverska 25	Tel. 098 936 70 46
NARUCITELJ: GRAD SPLIT	
GRADEVINA: DJEČJE IGRALIŠTE U GK BOL	
FAZA: IZVEDBENO PROJEKTNO RJEŠENJE UREDENJA	
SADRZAJ: SPRAVA BR. 2 - TORANJ S DVA TOBOGANA - 3D SLIKA	
IZRADIO: Mario Domljanović d. i. g.	
	LIST BR. 3.17.
DATUM : KOLOVOZ 2009.	OZNAKA: T. D. GS-07-1/09

SPRAVA BR. 3 ”KLACKALICA NA SPIRALNIM OPRUGAMA” - TLOCRT

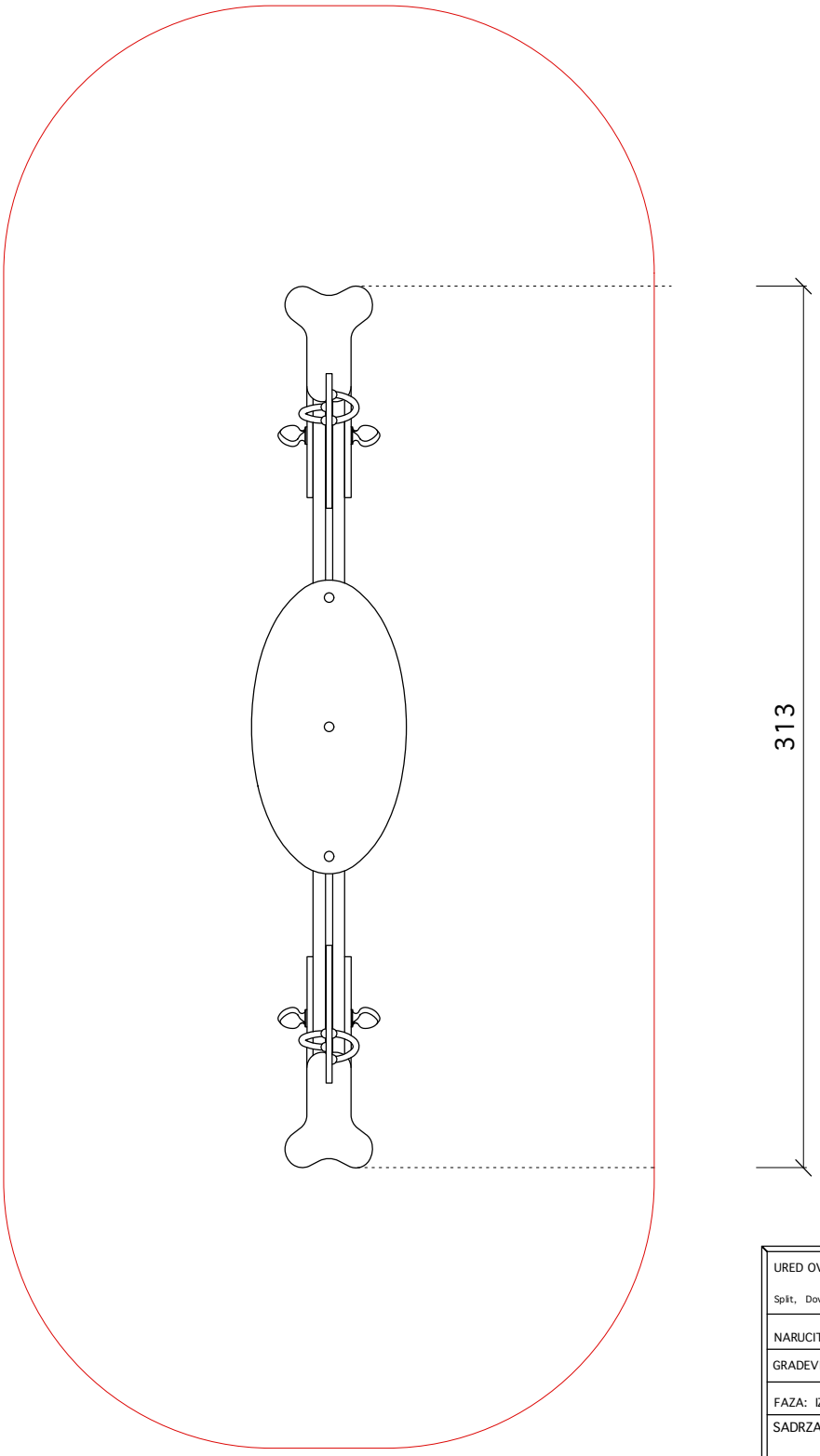

URED OVLASTENOG INŽENJERA Mario Domljanović d. i. g. Split, Doverska 25 Tel. 098 936 70 46	
NARUCITELJ: GRAD SPLIT	
GRADEVINA: DJEČJE IGRALIŠTE U GK BOL	
FAZA: IZVEDBENO PROJEKTNO RJEŠENJE UREDENJA	
SADRZAJ: SPRAVA BR. 3 "KLACKALICA NA SPIRALNIM OPRUGAMA - TLOCRT	M 1:25
IZRADIO: Mario Domljanović d. i. g.	
LIST BR. 3.18.	
DATUM : KOLOVOZ 2009.	OZNAKA: T. D. GS-07-1/09

SPRAVA BR. 3 ”KLACKALICA NA SPIRALNIM OPRUGAMA” - POGLED

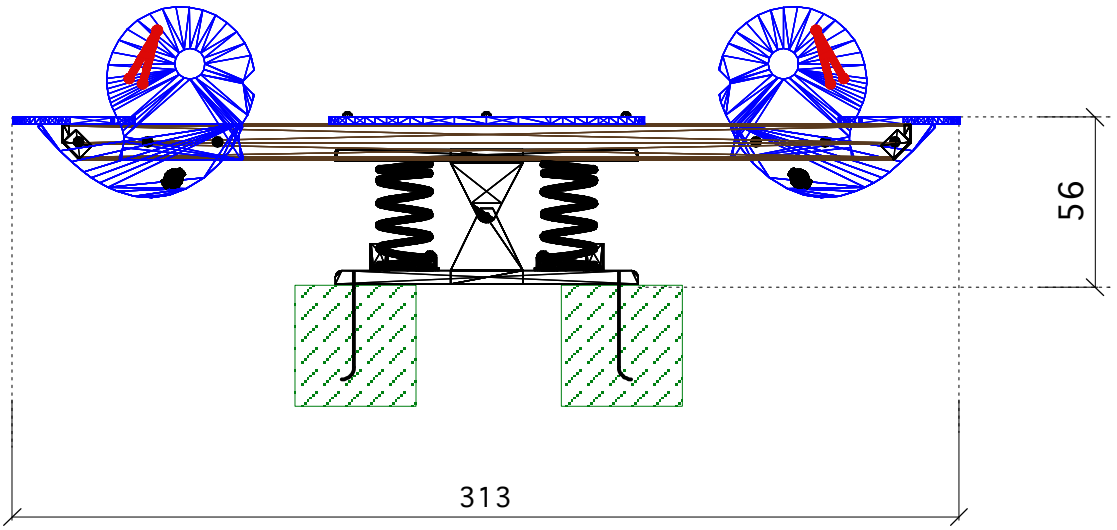

URED OVLASTENOG INŽENJERA Mario Domljanović d. i. g. Split, Doverska 25 Tel. 098 936 70 46	
NARUCITELJ: GRAD SPLIT	
GRADEVINA: DJEČJE IGRALIŠTE U GK BOL	
FAZA: IZVEDBENO PROJEKTNO RJEŠENJE UREDENJA	
SADRZAJ: SPRAVA BR. 3 "KLACKALICA NA SPIRALNIM OPRUGAMA - TLOCRT	M 1:25
IZRADIO: Mario Domljanović d. i. g.	
LIST BR. 3.19.	
DATUM : KOLOVOZ 2009.	OZNAKA: T. D. GS-07-1/09

SPRAVA BR. 3 ”KLACKALICA NA SPIRALNIM OPRUGAMA” - 3D SLIKA

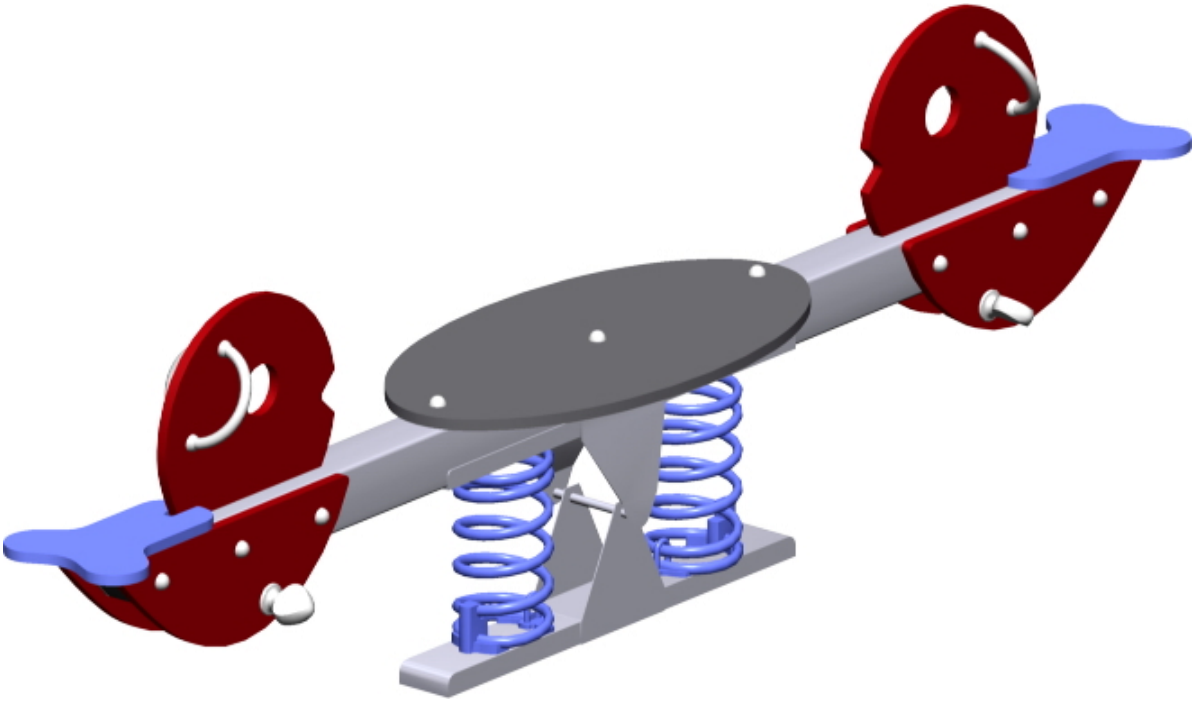

URED OVLASTENOG INŽENJERA Mario Domljanović d. i. g. Split, Doverska 25 Tel. 098 936 70 46	
NARUCITELJ: GRAD SPLIT	
GRADEVINA: DJEČJE IGRALIŠTE U GK BOL	
FAZA: IZVEDBENO PROJEKTNO RJEŠENJE UREDENJA	
SADRZAJ: SPRAVA BR. 3 "KLACKALICA NA SPIRALNIM OPRUGAMA - 3D SLIKA	
IZRADIO: Mario Domljanović d. i. g.	
LIST BR. 3.20.	
DATUM : KOLOVOZ 2009.	OZNAKA: T. D. GS-07-1/09

SPRAVA BR. 4 - "CETVEROSJEDNA LJULJACKA NA CELICNOJ OPRUZI" - TLOCRT I POGLED

POGLED :

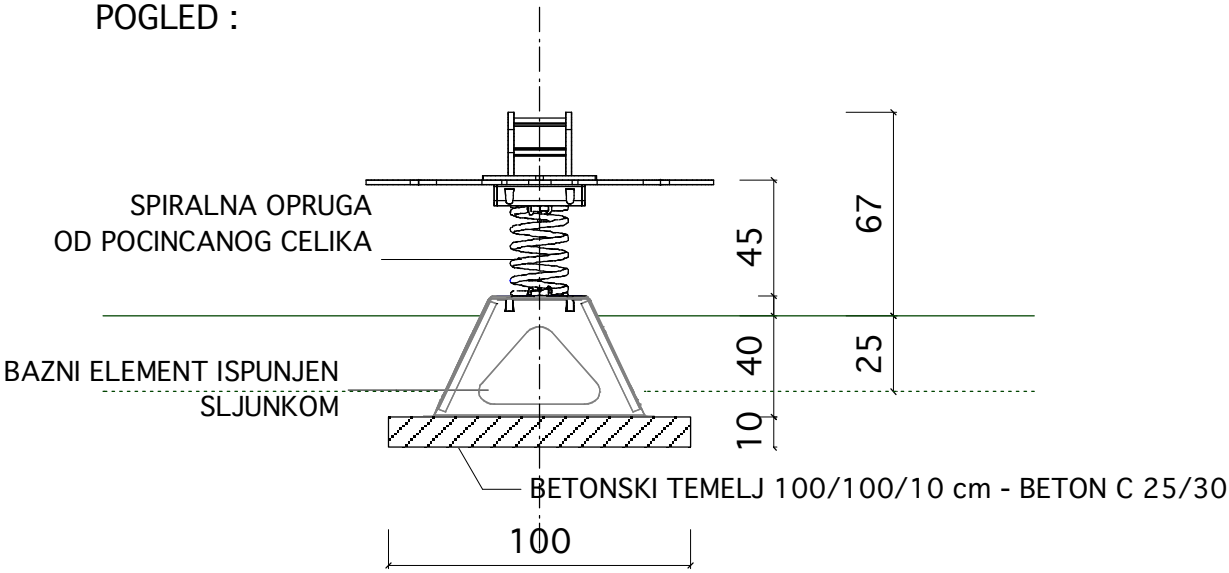

TLOCRT :

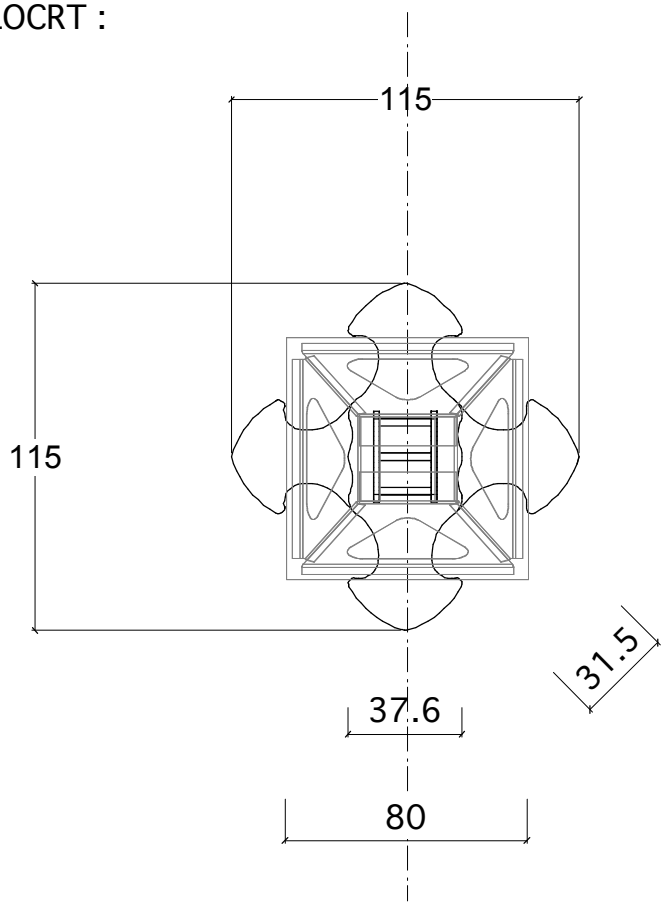

URED OVLASTENOG INŽENJERA Mario Domljanović d. i. g.	
Split, Doverska 25	Tel. 098 936 70 46
NARUCITELJ: GRAD SPLIT	
GRADEVINA: DJEČJE IGRALIŠTE U GK BOL	
FAZA: IZVEDBENO PROJEKTNO RJEŠENJE UREDENJA	
SADRZAJ:SPRAVA BR.4 "ČETVEROSJEDNA LJULJAČKA NA SPIRALNOJ OPRUZI" - TLOCRT I POGLED	
IZRADIO: Mario Domljanović d. i. g.	
	LIST BR. 3.21.
DATUM : KOLOVOZ 2009.	OZNAKA: T. D. GS-07-1/09

SPRAVA BR. 4 ”ČETVEROSJEDNA LJULJAČKA NA OPRUZI” - 3D SLIKA

URED OVLASTENOG INŽENJERA Mario Domljanović d. i. g. Split, Doverska 25 Tel. 098 936 70 46	
NARUCITELJ: GRAD SPLIT	
GRADEVINA: DJEČJE IGRALIŠTE U GK BOL	
FAZA: IZVEDBENO PROJEKTNO RJEŠENJE UREDENJA	
SADRZAJ:SPRAVA BR.4 "ČETVEROSJEDNA LJULJAČKA NA SPIRALNOJ OPRUZI” - 3D SLIKA	
IZRADIO: Mario Domljanović d. i. g.	
LIST BR. 3.22.	
DATUM : KOLOVOZ 2009.	OZNAKA: T. D. GS-07-1/09

SPRAVA BR. 5 "LJULJAČKA" - TLOCRT

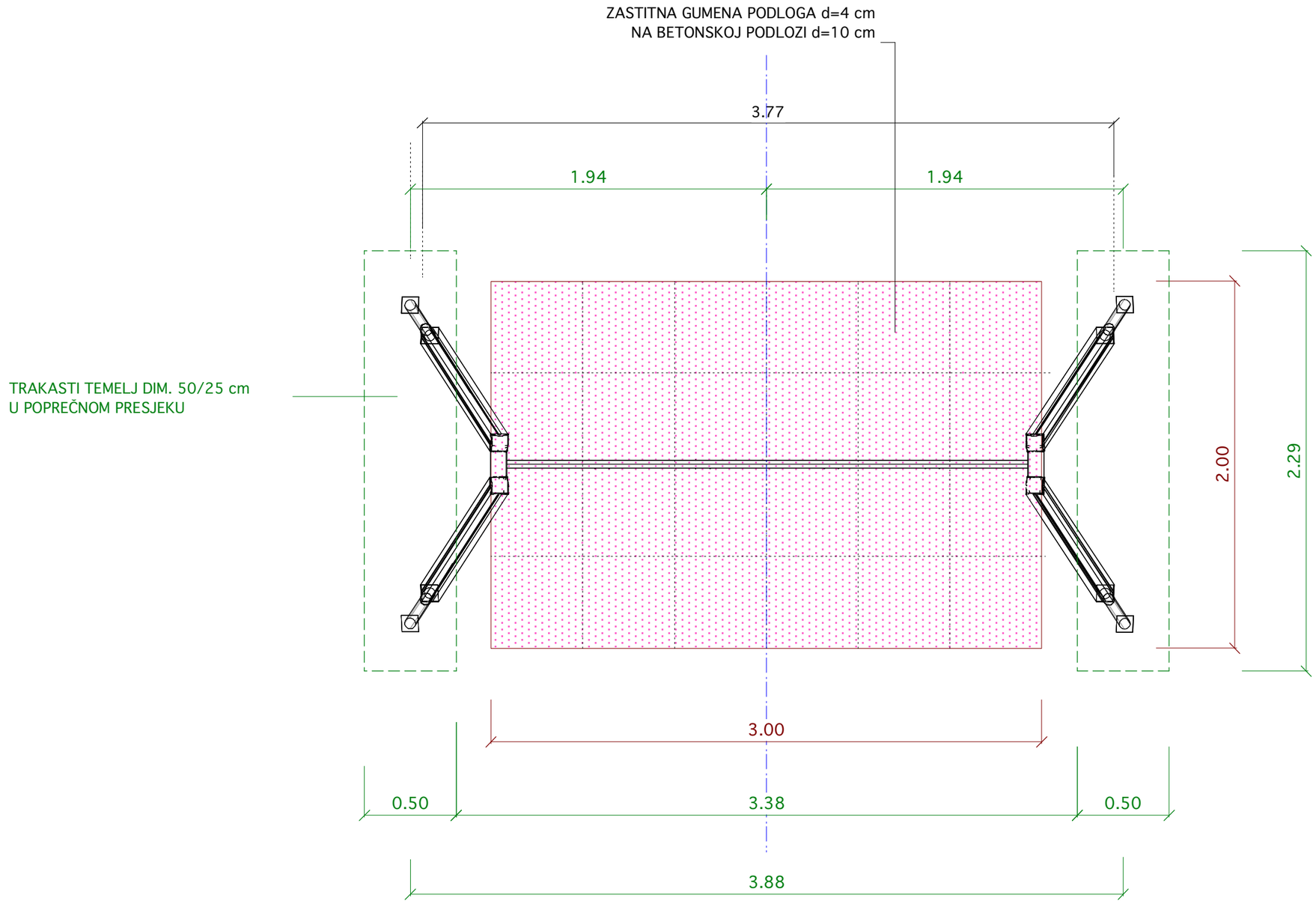

URED OVLASTENOG INŽENJERA Mario Domljanović d. i. g. Split, Doverska 25 Tel. 098 936 70 46	
NARUCITELJ: GRAD SPLIT	
GRADEVINA: DJEČJE IGRALIŠTE U GK BOL	
FAZA: IZVEDBENO PROJEKTNO RJEŠENJE UREDENJA	
SADRZAJ: SPRAVA BR. 5 "LJULJAČKA" - TLOCRT	M 1:50
IZRADIO: Mario Domljanović d. i. g.	
LIST BR. 3. 23.	
DATUM : KOLOVOZ 2009.	OZNAKA: T. D. GS-07-1/09

SPRAVA BR. 5 ”LJULJAČKA” - POGLED

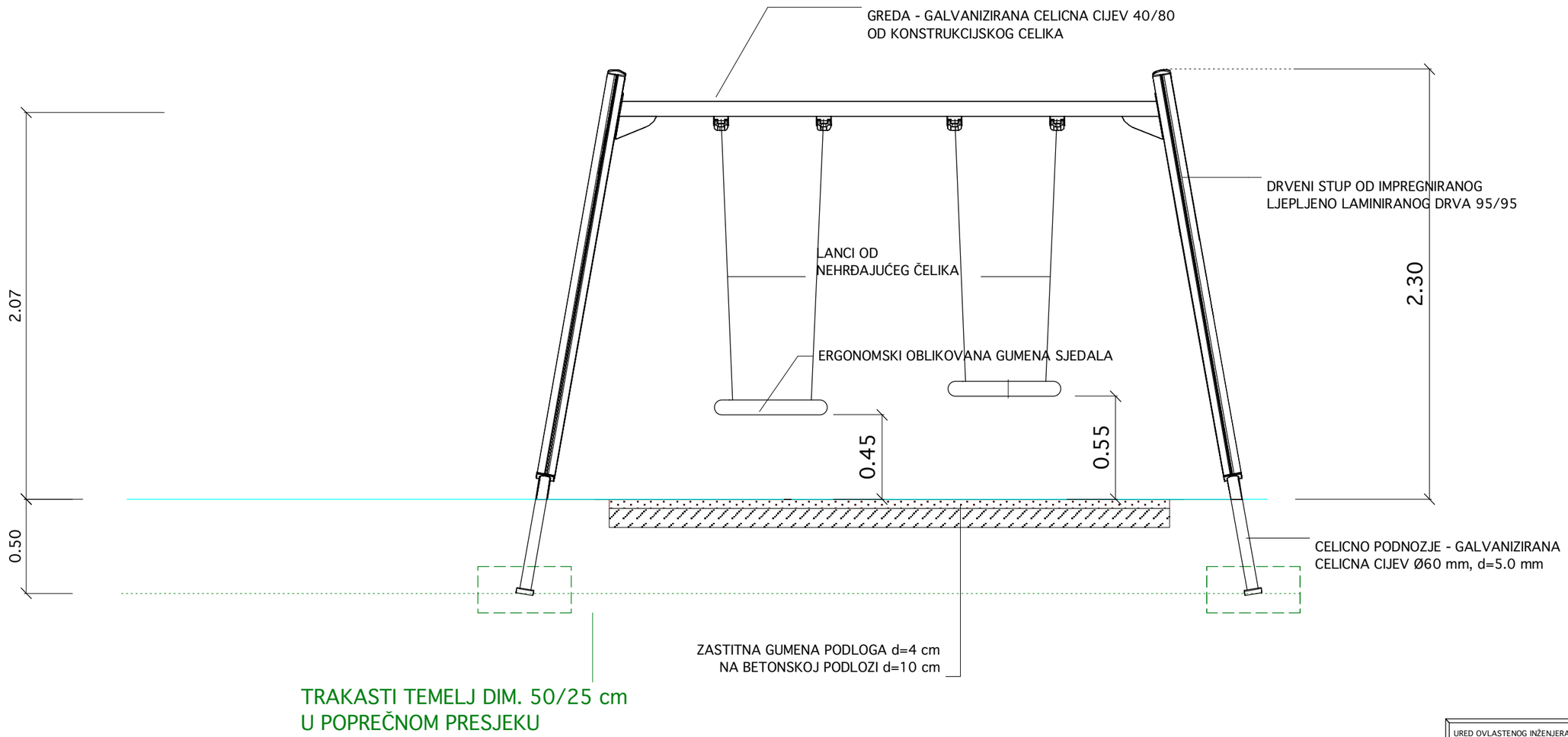

URED OVLASTENOG INŽENJERA Mario Domljanović d. i. g. Split, Doverska 25 Tel. 098 936 70 46	
NARUCITELJ: GRAD SPLIT	
GRADEVINA: DJEĆJE IGRALIŠTE U GK BOL	
FAZA: IZVEDBENO PROJEKTNO RJEŠENJE UREDENJA	
SADRZAJ: SPRAVA BR. 5 ”LJULJAČKA” - POGLED	M 1:50
IZRADIO: Mario Domljanović d. i. g.	
LIST BR. 3.24.	
DATUM : KOLOVOZ 2009.	OZNAKA: T. D. GS-07-1/09

SPRAVA BR. 5 ”LJULJAČKA” - 3D CRTEŽ

URED OVLASTENOG INŽENJERA Mario Domljanović d. i. g.	
Split, Doverska 25	Tel. 098 936 70 46
NARUCITELJ: GRAD SPLIT	
GRADEVINA: DJEČJE IGRALIŠTE U GK BOL	
FAZA: IZVEDBENO PROJEKTNO RJEŠENJE UREDENJA	
SADRZAJ: SPRAVA BR. 5 "LJULJAČKA - 3D CRTEŽ	
IZRADIO: Mario Domljanović d. i. g.	
	LIST BR. 3.25.
DATUM : KOLOVOZ 2009.	OZNAKA: T. D. GS-07-1/09

TLOCRT :

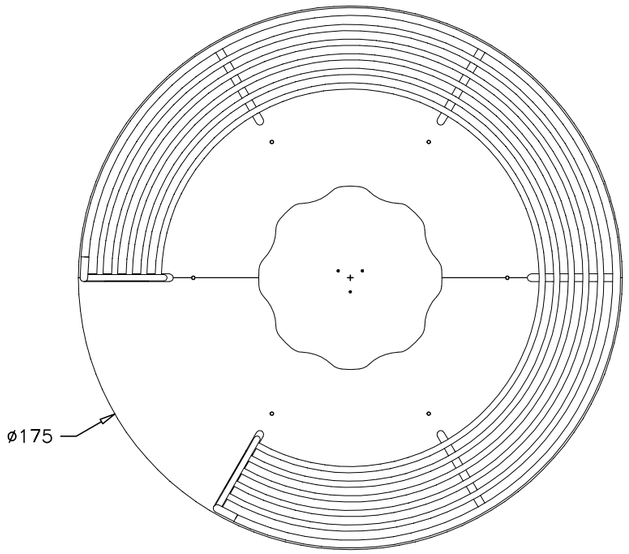

POGLED :

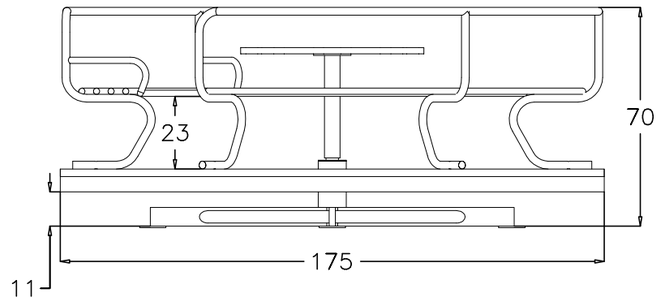

URED OVLASTENOG INŽENJERA Mario Domljanović d. i. g.	
Split, Doverska 25	Tel. 098 936 70 46
NARUCITELJ: GRAD SPLIT	
GRADEVINA: DJEČJE IGRALIŠTE U GK BOL	
FAZA: IZVEDBENO PROJEKTNO RJEŠENJE UREDENJA	
SADRZAJ: SPRAVA BR. 6 KARUSEL - TLOCRT I POGLED	
IZRADIO: Mario Domljanović d. i. g.	
LIST BR. 3.26.	
DATUM : KOLOVOZ 2009.	OZNAKA: T. D. GS-07-1/09

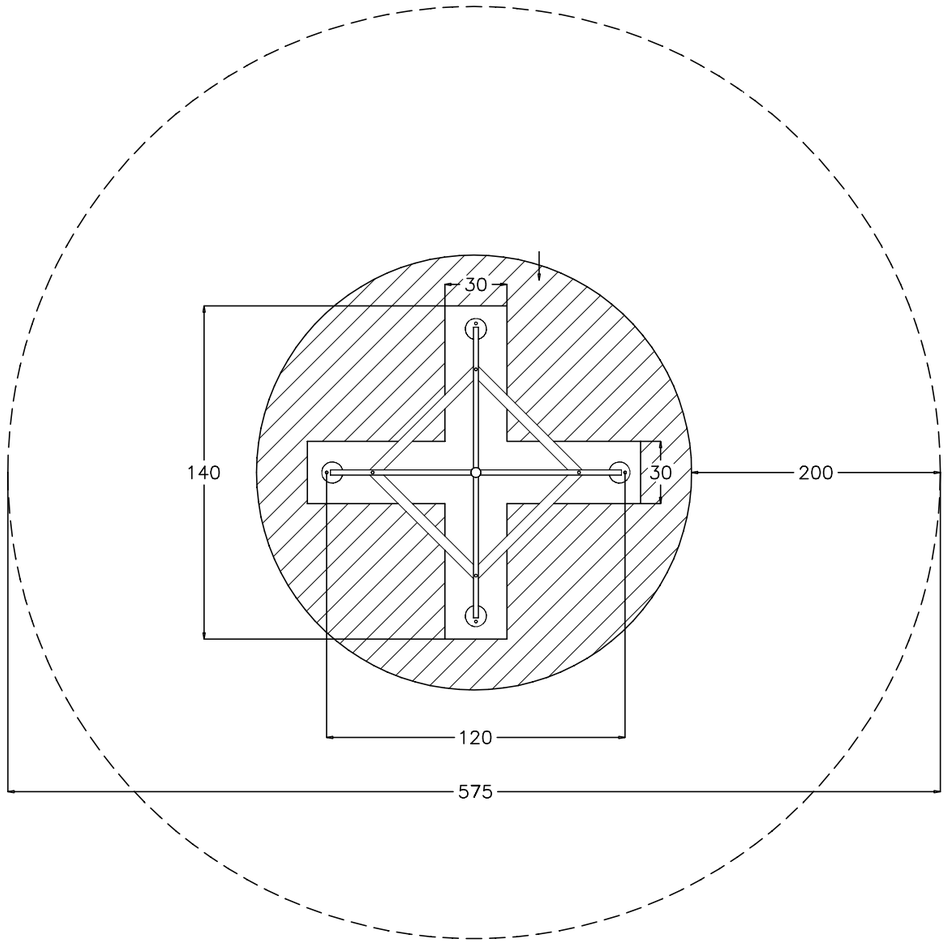

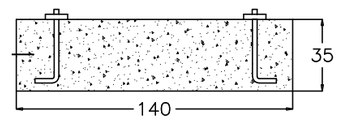

URED OVLASTENOG INŽENJERA Mario Domljanović d. i. g.	
Split, Doverska 25	Tel. 098 936 70 46
NARUCITELJ: GRAD SPLIT	
GRADEVINA: DJEČJE IGRALIŠTE U GK BOL	
FAZA: IZVEDBENO PROJEKTNO RJEŠENJE UREDENJA	
SADRZAJ: SPRAVA BR. 6 KARUSEL - TEMELJENJE	
IZRADIO: Mario Domljanović d. i. g.	
LIST BR. 3.27.	
DATUM : KOLOVOZ 2009.	OZNAKA: T. D. GS-07-1/09

SPRAVA BR. 6 ”KARUSEL” - 3D SLIKA

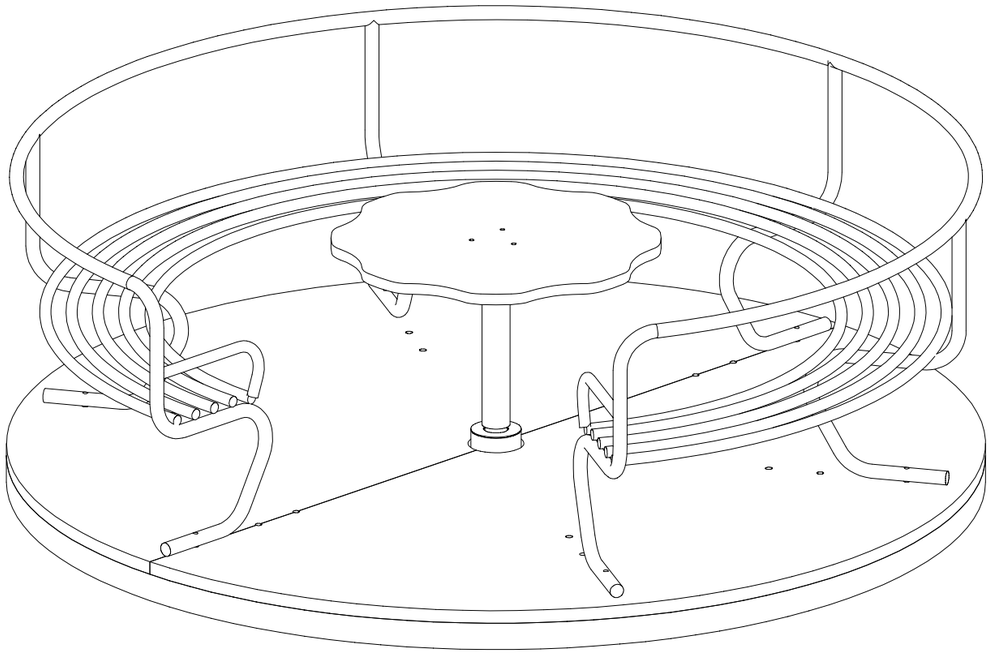

URED OVLASTENOG INŽENJERA Mario Domljanović d. i. g. Split, Doverska 25 Tel. 098 936 70 46	
NARUCITELJ: GRAD SPLIT	
GRADEVINA: DJEČJE IGRALIŠTE U GK BOL	
FAZA: IZVEDBENO PROJEKTNO RJEŠENJE UREDENJA	
SADRZAJ: SPRAVA BR. 6 KARUSEL - 3D SLIKA	
IZRADIO: Mario Domljanović d. i. g.	
LIST BR. 3.28.	
DATUM : KOLOVOZ 2009.	OZNAKA: T. D. GS-07-1/09

KLUPA ZA SJEDENJE MJ 1:20

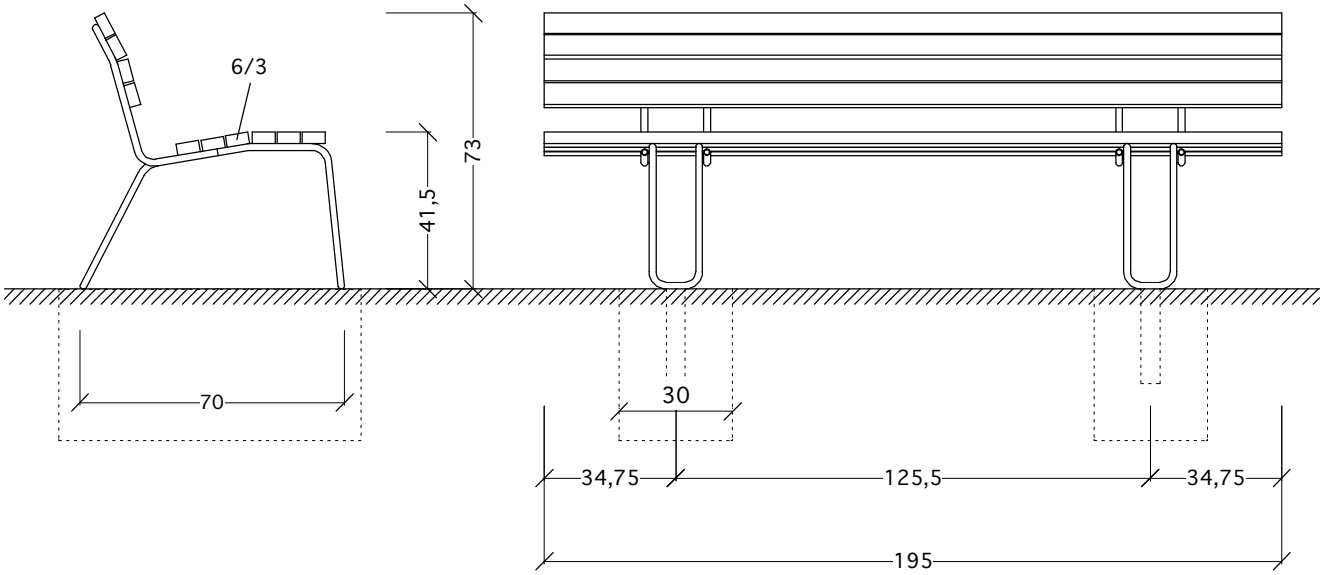

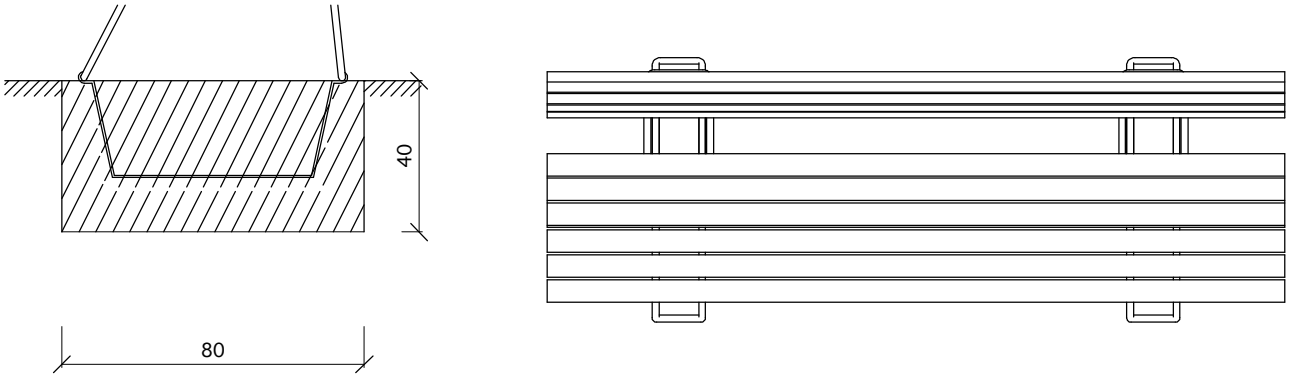

URED OVLASTENOG INŽENJERA Mario Domljanović d. i. g.	
Split, Doverska 25	Tel. 098 936 70 46
NARUCITELJ: GRAD SPLIT	
GRADEVINA: DJEČJE IGRALIŠTE U GK BOL	
FAZA: IZVEDBENO PROJEKTNO RJEŠENJE UREDENJA	
SADRZAJ: KLUPA ZA SJEDENJE	M 1:20
IZRADIO: Mario Domljanović d. i. g.	
	LIST BR. 3.29.
DATUM : KOLOVOZ 2009.	OZNAKA: T. D. GS-07-1/09

POPRECNI PRESJEK ROVA VODOVODA

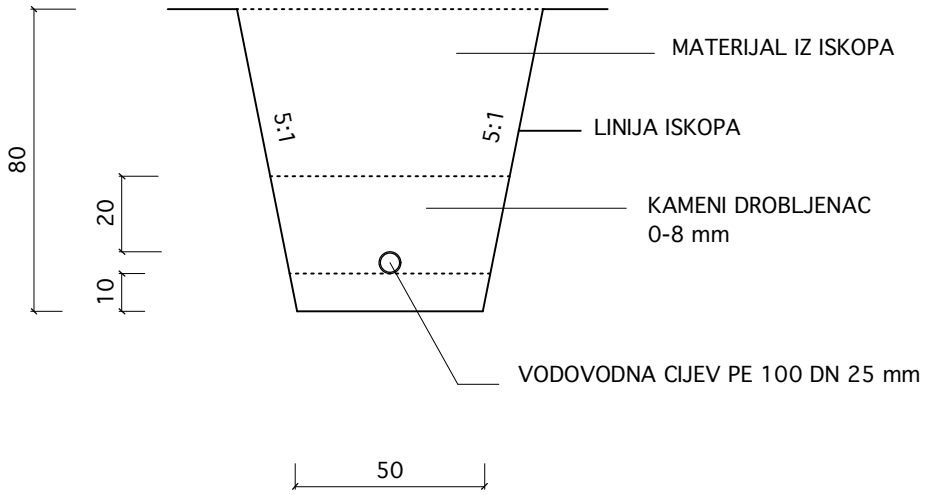

URED OVLASTENOG INŽENJERA Mario Domljanović d. i. g. Split, Doverska 25 Tel. 098 936 70 46	
NARUCITELJ: GRAD SPLIT	
GRADEVINA: DJEČJE IGRALIŠTE U GK BOL	
FAZA: IZVEDBENO PROJEKTNO RJEŠENJE UREDENJA	
SADRZAJ: POPREČNI PRESJEK ROVA VODOVODA	M 1:20
IZRADIO: Mario Domljanović d. i. g.	
LIST BR. 3.30.	
DATUM : KOLOVOZ 2009.	OZNAKA: T. D. GS-07-1/09

TABLA UPOZORENJA

URED OVLASTENOG INŽENJERA Mario Domljanović d. i. g.	
Split, Doverska 25	Tel. 098 936 70 46
NARUCITELJ: GRAD SPLIT	
GRADEVINA: DJEČJE IGRALIŠTE U GK BOL	
FAZA: IZVEDBENO PROJEKTNO RJEŠENJE UREDENJA	
SADRZAJ: TABLA UPOZORENJA	
IZRADIO: Mario Domljanović d. i. g.	
	LIST BR. 3.31.
DATUM : KOLOVOZ 2009.	OZNAKA: T. D. GS-07-1/09